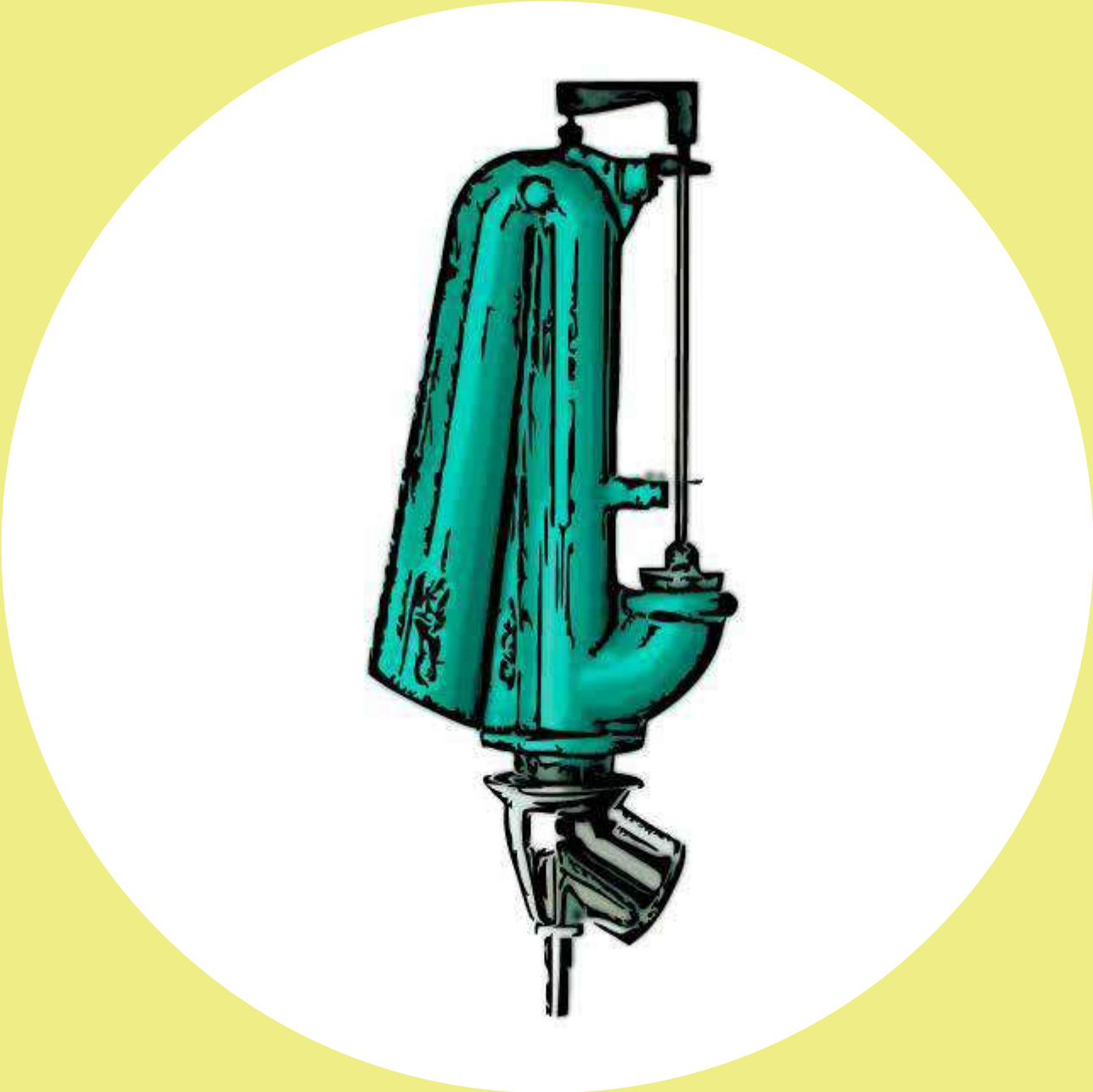

G 07 // CASSETTE, ELETTROPOMPE, AUTOCLAVI ED ACCESSORI

ELETTROPOMPE E ACCESSORI

REGOLATORI DI PRESSIONE

AUTOCLAVI

PRESSOSTATI

MANOMETRI

GALLEGGIANTI E SFERE

PASSI RAPIDI

ACCESSORI PER CASSONI

TUBI CASSETTE E PLACCHE

GALLEGGIANTI PER CASSETTE

CATIS

PUCCI

GEBERIT

ITS TODINI

VALSIR

GROHE

OLI

Pompa monogirante

ATTACCO BOCCHE ASPIRAZIONE 1" - MANDATA 1"

CODICE	CARATTERISTICHE	CODICE	CARATTERISTICHE
07.EP40.050	0,5 HP - lt/min 20 / 90 x h.20,5 / 12 mt	07.EP40.100	1 HP - lt/min 20 / 90 x h.32 / 21,5 mt
07.EP40.080	0,8 HP - lt/min 10 / 90 x h.25,8/17,5 mt		

Pompa bigirante

ATTACCO BOCCHE ASPIRAZIONE 1"1/4 - MANDATA 1"

CODICE	CARATTERISTICHE
07.EP46.150	1,5 HP - lt/min. 20 / 100 x h. 52 / 39,7 mt
07.EP46.200	2 HP - lt/min. 20 / 140 x h. 56 / 34 mt

Pompa periferica

ATTACCO BOCCHE ASPIRAZIONE 1" - MANDATA 1"

CODICE	CARATTERISTICHE
07.EP50.050	0,5 HP - lt/min. 5 / 35 x h. 36 / 9 mt.
07.EP50.100	1 HP - lt/min. 10 / 50 x 56 / 18 mt

Pompa autoadescante "JET"

ATTACCO BOCCHE ASPIRAZIONE 1" - MANDATA 1"

CODICE	CARATTERISTICHE	CODICE	CARATTERISTICHE
07.EP52.100	1 HP - lt/min 10/80 x h.36,5/18 mt	07.EP52.200	2 HP - lt/min 10/120 x h.55/32,4 mt
07.EP52.150	1,5 HP - lt.min 10/120 x h.48,3/25 mt		

Pompa multistadio

ATTACCO BOCCHE ASPIRAZIONE 1" - MANDATA 1"

CODICE	CARATTERISTICHE	CODICE	CARATTERISTICHE
07.EP54.050	0,5 HP - lt/min 10/65 x h.30/1 mt	07.EP54.100	1 HP - lt/min 15/100 x h.39/10 mt
07.EP54.080	0,8 HP - lt/min 10/65 x h.39/1 mt		

Pompa sommersa drenaggio

ATTACCO BOCCA 1"1/4

CODICE	CARATTERISTICHE
07.EP31.025	0,25 HP - lt/min 30 / 150 x h. 7,5 / 0,5

Pompa sommersa acque chiare

ATTACCO BOCCHE 1”

CODICE	CARATTERISTICHE
07.EP70.100	1 HP - lt/min 10 / 80 x h. 39 / 10 mt

Pompa sommersa acque sporche

ATTACCO BOCCA 1”1/2

CODICE	CARATTERISTICHE
07.EP56.080	0,8 HP - lt/min 20 / 200 x h 6,3 / 1 mt

Pompa sommersa acque sporche

ATTACCO BOCCA 2”

CODICE	CARATTERISTICHE
07.EP56.100	1 HP - lt/min 50 / 300 x 11,2 / 0,5 mt

Pompa sommersa acque sporche

ATTACCO BOCCA 1”1/2

CODICE	CARATTERISTICHE
07.EP60.100	Girante Arretrata - 1 HP - lt/min 10 / 270 x h. 8,6 - 2 mt
07.EP60.150	Girante Arretrata 1,5 HP - lt/min 10 / 450 x h. 13,5 - 0,5 mt

Pompa sommersa 5”

ATTACCO BOCCA 1”1/4

CODICE	CARATTERISTICHE
07.EP66.100	1 HP - lt/min 20 / 90 x h. 54 / 8 mt.
07.EP66.160	1,6 HP - - lt/min 20 / 90 x h. 78 / 13 mt.

Pompa sommersa 4”

ATTACCO BOCCA 1”1/4

CODICE	CARATTERISTICHE	CODICE	CARATTERISTICHE
07.EP65.100	1 HP - lt/min 25/100 x h 55/10 mt	07.EP65.200	2 HP - lt/min 25/100 x h 113/25 mt
07.EP65.150	1,5 HP - lt/min 25/100 x h 87/20 mt		

BOOST 15 Incrementatore di portata

Grado di Protezione IP68 (impermeabile e resistente alle polveri) - Rumorostià 29 Decibel

CODICE	CARATTERISTICHE
07.EP01.MT15	1,5 BAR dimensioni 420 x 180 x 185 mm

- Corpo in Nylon
- Girante in Tecnopolimero
- Attacchi filettati in ottone 1/2
- Motore 24 V magneti permanenti
- Tensione di alimentazione 100-230 V 50-60 Hz
- Potenza massima 70 Watt
- Portata massima 24 Lt/min
- Prevalenza massima 15 Mt
- Grado di protezione IP68
- Temperatura massima di esercizio 60°C

JOLLY PUMP incrementatore di portata

Grado di Protezione IP20 - Rumorostià 45 Decibel

CODICE	CARATTERISTICHE
07.EP01.12	1,2 BAR

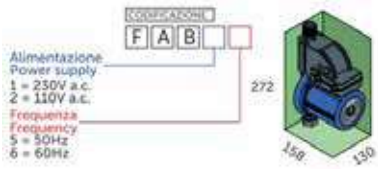

Giunzione termoretraibili con connettori per cavi elettrici

CODICE	CARATTERISTICHE
07.EP.GPS1	4 x 1,5 e 4 x 2,5

Quadro elettromeccanico per pompe sommergibili

Grado di Protezione IP44 - Cassa in Materiale Termoplastico

CODICE	CARATTERISTICHE
07.KMA100	per 1 HP
07.KMA150	per 1,5 HP

CODICE	CARATTERISTICHE
07.KMA200	per 2 HP

Condensatore

CODICE	CARATTERISTICHE
07.EP.CON01	50/60 Hz 12,5 uF 35 x 70
07.EP.CON02	50/60 Hz 16 uF 35 x 70
07.EP.CON03	50/60 Hz 20 uF 40 x 70
07.EP.CON04	50/60 Hz 25 uF 45 x 70

CODICE	CARATTERISTICHE
07.EP.CON05	50/60 Hz 30 uF 45 x 71
07.EP.CON06	50/60 Hz 35 uF 45 x 91
07.EP.CON07	50/60 Hz 40 uF 45 x 91

Regolatore di pressione WATERTECH

Grado di Protezione IP65

CODICE	CARATTERISTICHE
07.AU26.01	PRESSCONTROL - 230 V. Monofase 1,5 Kw (Max 2 HP) - Attacchi 1”
07.AU26.02	PRESSCONTROL - 230 V. Monofase 2,2 Kw (Max 3 HP) - Attacchi 1”
07.AU26.MS	MASSCONTROL-115 V.Monofase 1,1 Kw (Max 1,5 HP) // 230 V.Monofose 2,2 Kw (Max 3HP) - Att.1”1/4
07.AU26.SC	Scheda di ricambio per 07.AU26.01 e 07.AU26.02

Regolatore di pressione MATRA

Grado di Protezione IP67 - completo di manometro - partenza 0,5 - 4 bar

CODICE	CARATTERISTICHE
07.AU27.C3	CONTROL 3 NEW - 230 V. Monofase 2,2 Kw (Max 3 HP) - Attacchi 1”

Regolatore di pressione ITALTECNICA

Grado di Protezione IP65 - completo di manometro - partenza 0,5 - 3,5 bar

CODICE	CARATTERISTICHE
07.AU27.M	BRIO 2000M - 230 V. Monofase 1,5 Kw (Max 2 HP) - Attacchi 1”

Regolatore di pressione

Grado di Protezione IP65

CODICE	CARATTERISTICHE
07.AU26.E	230 V. Monofase 1,1 Kw (Max 1,5 HP) - Attacchi 1”

Idrosfera

Sollevamento Acque. Temperature di esercizio -10/+99°C. Precaricata 2 Bar. Membrana Intercambiabile

CODICE	CARATTERISTICHE
07.AU32.24	Lt. 24 - Attacco 1" - Pressione Massima 8 Bar

Idrosfera cilindrica

Sollevamento Acque. Temperature di esercizio -10/+99°C. Precaricata 2 Bar. Membrana Intercambiabile

CODICE	CARATTERISTICHE
07.AU34.24	Lt. 24 - Attacco 1" - Pressione Massima 8 Bar

Autoclave verticale

Sollevamento Acque. Temperature di esercizio -10/+99°C. Precaricata 2 Bar. Membrana Intercambiabile

CODICE	CARATTERISTICHE	CODICE	CARATTERISTICHE
07.AU33.0050	Lt. 50 - Att.1" - Pres.Max 10 Bar	07.AU33.0100	Lt. 100 - Att.1" - Pres.Max 10 Bar
07.AU33.0060	Lt. 60 - Att.1" - Pres.Max 10 Bar	07.AU33.0200	Lt. 200 - Att.1"1/2 - Pres.Max 10 Bar
07.AU33.0080	Lt. 80 - Att.1" - Pres.Max 10 Bar	07.AU33.0300	Lt. 300 - Att.1"1/2 - Pres.Max 10 Bar

Autoclave orizzontale

Sollevamento Acque. Temperature di esercizio -10/+99°C. Precaricata 2 Bar. Membrana Intercambiabile

CODICE	CARATTERISTICHE	CODICE	CARATTERISTICHE
07.AU35.0050	Lt. 50 - Att.1" - Pres.Max 10 Bar	07.AU35.0080	Lt. 80 - Att.1" - Pres.Max 10 Bar
07.AU35.0060	Lt. 60 - Att.1" - Pres.Max 10 Bar	07.AU35.0100	Lt. 100 - Att.1" - Pres.Max 10 Bar

Mensola per vasi idrosfera

Telescopica

CODICE	CARATTERISTICHE
10.FIX47	1"- 3/4 cm 15 ÷ 23

Raccordo a cinque vie

CODICE	CARATTERISTICHE
02.I110.07	1"

Pressostato SQUARE D

Attaco 1/4

CODICE	CARATTERISTICHE
07.AU24.04	4 Bar
07.AU24.07	7 Bar

Pressostato ITALTECNICA

Attaco 1/4

CODICE	CARATTERISTICHE
07.AU25.05	1-5 Bar
07.AU25.12	3-12 Bar

Galleggiante elettrico

Completo di cavo e contrappeso

CODICE	CARATTERISTICHE
07.AU22.03	Mt. 3
07.AU22.05	Mt. 5

CODICE	CARATTERISTICHE
07.AU22.CP	contrappeso

Membrana per idrosfere / autoclavi

CODICE	CARATTERISTICHE
07.AU36.24	Lt. 24
07.AU36.35	Ø 110 Lt. 35 ÷ 50

CODICE	CARATTERISTICHE
07.AU36.60	Ø 110 Lt. 60 - 80 - 100

Giunto di dilatazione in EPDM

CODICE	CARATTERISTICHE
07.AU40.06	3/4
07.AU40.07	1”
07.AU40.08	1”1/4

Manometro attacco radiale

CODICE	CARATTERISTICHE
02.I482.02	Attacco 1/4 - Ø 63 - 10 Bar

Manometro attacco radiale

CODICE	CARATTERISTICHE
02.I482R.02	Attacco 1/4 - Ø 50 - 6 Bar

Manometro attacco posteriore

CODICE	CARATTERISTICHE
02.I483.02	Attacco 1/4 - Ø 63 - 10 Bar

Manometro attacco posteriore

CODICE	CARATTERISTICHE
02.I483R.02	Attacco 1/4 - Ø 50 - 6 Bar

Termomanometro attacco radiale

CODICE	CARATTERISTICHE
02.I484.05	Attacco 1/2 - Ø 80 - 6 Bar

Termomanometro attacco posteriore

CODICE	CARATTERISTICHE
02.I485.05	Attacco 1/2 - Ø 63 - 4 Bar

Manometro attacco radiale

CODICE	CARATTERISTICHE
07.AU28.53	Attacco 1/4 - Ø 53 - 6 Bar
07.AU28.63	Attacco 1/4 - Ø 63 - 10 Bar

Manometro attacco posteriore

CODICE	CARATTERISTICHE
07.AU30.63	Attacco 1/4 - Ø 63 - 10 Bar

Pozzetto per termometro

CODICE	CARATTERISTICHE
07.AU31.050	50 mm
07.AU31.100	100 mm

Termometro attacco posteriore

CODICE	CARATTERISTICHE
02.I493.0540	Attacco 1/2 - Ø 40 - 10 Bar
02.I493.0563	Attacco 1/2 - Ø 63 - 10 Bar

CODICE	CARATTERISTICHE
02.I493.0580	Attacco 1/2 - Ø 80 - 10 Bar

Rubinetto a galleggiante per cassoni

Sede In Ottone

CODICE	CARATTERISTICHE
07.AU08.05	1/2 - 2 coppiglie - Alta Pressione
07.AU08.06	3/4 - 2 coppiglie - Alta Pressione
07.AU08.07	1" - 2 coppiglie - Alta Pressione
07.AU08.08	1"1/4 - 2 coppiglie - Alta Pressione
07.AU08.09	1"1/2 - 2 coppiglie - Alta Pressione

CODICE	CARATTERISTICHE
07.AU08.10	2" - 2 coppiglie - Alta Pressione
07.AU10.11	2"1/2 - 4 coppiglie
07.AU10.12	3" - 4 coppiglie
07.AU10.13	4" - 4 coppiglie

Rubinetto a galleggiante silenzioso

Sede in Acciaio Inox

CODICE	CARATTERISTICHE
07.AU11.06	3/4 - Asta piatta
07.AU11.07	1" - Asta piatta
07.AU11.MR	Membrana di Ricambio

Rubinetto a galleggiante silenzioso

Sede in Acciaio Inox - Regolabile - Tipo LUSSO

CODICE	CARATTERISTICHE
07.AU12.05	1/2 attacco 5/16 - Asta tonda
07.AU12.06	3/4 - Asta piatta

CODICE	CARATTERISTICHE
07.AU12.07	1" - Asta piatta

Tubo silenziato

CODICE	CARATTERISTICHE
07.AU38.05	1/2 (Galleggiante 1/2-3/4)
07.AU38.06	3/4 (Galleggiante 1")
07.AU38.07	1" (Galleggiante 1"1/4)

CODICE	CARATTERISTICHE
07.AU38.08	1"1/4 (Galleggiante 1"1/2)
07.AU38.09	1"1/2 Galleggiante 2")

Rubinetto a galleggiante silenzioso

Tipo FAIS MILANI

CODICE	CARATTERISTICHE
07.AU13.03	3/8

Sfera scorrevole

Temperatura massima 80°C

CODICE	CARATTERISTICHE	CODICE	CARATTERISTICHE
07.AU14.120	Ø 120	07.AU14.180	Ø 180
07.AU14.150	Ø 150	07.AU14.220	Ø 220

Sfera con nottolino

Temperatura massima 80°C

CODICE	CARATTERISTICHE
07.AU16.090	Ø 90 Filetto 1/4 - Piatta
07.AU16.120	Ø 120 Filetto 1/4

Sfera con nottolino

Temperatura massima 80°C - per galleggiante 07.AU12.05

CODICE	CARATTERISTICHE
07.AU17.120	Ø 120 Filetto 5/16

Sfera in rame

CODICE	CARATTERISTICHE	CODICE	CARATTERISTICHE
07.AU20.085	Ø 85 Con Nottolino da 1/4	07.AU20.150	Ø 150 Con Scorrevole
07.AU20.120	Ø 120 Con Scorrevole	07.AU20.180	Ø 180 Con Scorrevole

Passo rapido esterno a leva

CODICE	CARATTERISTICHE
07.11512.07	1"

Passo rapido esterno a pulsante

CODICE	CARATTERISTICHE
07.11514.06	3/4
07.11514.07	1"

Passo rapido incasso con leva

CODICE	CARATTERISTICHE
07.11516.06	3/4
07.11516.07	1"

Passo rapido incasso con leva

Ritorno Automatico

CODICE	CARATTERISTICHE
07.11520.06	3/4"
07.11520.07	1"

Passo rapido incasso a pulsante

CODICE	CARATTERISTICHE
07.11518.06	3/4
07.11518.07	1”

Raccordo per cassone dritto

CODICE	CARATTERISTICHE
07.AU02.05	1/2
07.AU02.06	3/4
07.AU02.07	1"

CODICE	CARATTERISTICHE
07.AU02.08	1"1/4
07.AU02.09	1"1/2
07.AU02.10	2"

Codolo con dado per cassone

CODICE	CARATTERISTICHE
07.999.AU03.05	3/4 x 1/2
07.999.AU03.06	1" x 3/4
07.999.AU03.07	1"1/4 x 1"

Raccordo per cassone curvo

CODICE	CARATTERISTICHE
07.AU04.05	1/2
07.AU04.06	3/4

CODICE	CARATTERISTICHE
07.AU04.07	1"

Piletta per cassone con tappo

CODICE	CARATTERISTICHE
07.AU06.05	1/2
07.AU06.06	3/4

CODICE	CARATTERISTICHE
07.AU06.07	1"

Asta completa cassetta DORA

CODICE	CARATTERISTICHE
07.DO02.14	14 LT - Lunghezza 45,5 cm

Asta completa cassetta DORA AQUASTOP

CODICE	CARATTERISTICHE
07.DO02.STOP	Lunghezza 48 cm

Guarnizione di scarico cassetta DORA

CODICE	CARATTERISTICHE
07.DO04.GR	

Tubo scarico cassetta zaino

CODICE	CARATTERISTICHE
18.205333	Ø 50 - 32 cm 37 x 21
18.205433	Ø 50 - 40 cm 37 x 21
18.215363	Ø 50 - 32 cm 60 x 22
18.215313	Ø 50 - 32 cm 100 x 22

Tubo scarico cassetta alta

CODICE	CARATTERISTICHE
18.243403	Ø 32 - 2 pezzi per WC
18.243404	Ø 32 - 2 pezzi per turca
18.255353	Ø 50/32 - 2 pezzi per cassetta a Zaino
18.243323	Ø 32 - 5 pezzi per WC

Tubo di cacciata esterno

CODICE	CARATTERISTICHE
07.11550	Ottone Cromato
07.11550.FIX	Fissaggi per tubo di cacciata in Ottone

Placca doppio scarico LINEARE

Senza Controplacca codice 07.11710

CODICE	CARATTERISTICHE
07.11705	Bianca

Placca doppio scarico TONDA

Senza Controplacca codice 07.11710

CODICE	CARATTERISTICHE
07.11700	Bianca

Controplacca per TONDA/LINEARE

CODICE	CARATTERISTICHE
07.11710	Completa di leveraggi

Valvola per cassette Incasso

CODICE	CARATTERISTICHE
07.11730	Doppio Scarico

Batteria per cassette monoblocco

CODICE	CARATTERISTICHE
07.11506.2P	Doppio Scarico

Accessori accoppiamento WC / Cassetta monoblocco

CODICE	CARATTERISTICHE
07.11510	

Dado ottone per batteria monoblocco

CODICE	CARATTERISTICHE
07.11510.D	2"

Dado ottone per “SIFONIC”

CODICE	CARATTERISTICHE
07.11510.S	2"

Galleggiante attacco laterale

CODICE	CARATTERISTICHE
07.IT03.01	3/8
07.IT03.55	Guarnizione di chiusura

Fluidmaster.

Galleggiante attacco basso

CODICE	CARATTERISTICHE
07.IT03.01T	3/8
07.IT03.55	Guarnizione di chiusura

Fluidmaster.

Galleggiante attacco laterale MAGNETIC

CODICE	CARATTERISTICHE
07.11508.MAG	3/8

BAMPI

Canotto bianco completo

Compatibile con cassetta GEBERIT

CODICE	CARATTERISTICHE
07.999.CANOTTO	Ø 40

Canotto bianco eccentrico con rosone

CODICE	CARATTERISTICHE
07.11540	Ø 40

Canotto bianco eccentrico

CODICE	CARATTERISTICHE
07.11539	Ø 40

Batteria per cassetta alta a catenella

CODICE	CARATTERISTICHE
07.1406	
07.1406.LV	Leva di ricambio

Rubinetto di arresto

Compatibile con cassetta GEBERIT

CODICE	CARATTERISTICHE
07.11521	1/2 x 3/8

Rubinetto cassetta WC cromato

CODICE	CARATTERISTICHE
07.11522.03	3/8
07.11522.05	1/2

Tubetto a “Z” per galleggiante GEBERIT

CODICE	CARATTERISTICHE
07.11500	3/8

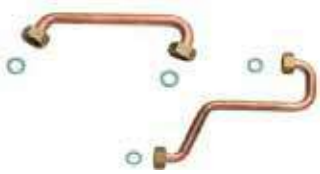

KIT 2 raccordi per galleggiante GEBERIT

CODICE	CARATTERISTICHE
07.11501.K	3/8

Guarnizioni compatibili GEBERIT

CODICE	CARATTERISTICHE
07.11560.52	52 x 20 x 3
07.11560.58	58 x 32 x 2.8

CODICE	CARATTERISTICHE
07.11560.63	63 x 32 x 2.8

Pulsante Incasso penumatico

CODICE	CARATTERISTICHE
07.11800	Solo Cartuccia
07.11802	Cartuccia con Copertura TONDA
07.11805	Cartuccia con Copertura QUADRATA

Sifone di scarico

CODICE	CARATTERISTICHE
07.DIBA.5003	(TIPO CATIS)

Pulsante con tubo rame

CODICE	CARATTERISTICHE
07.12012	(TIPO CATIS)

Galleggiante

CODICE	CARATTERISTICHE
07.11504.03	3/8 - (TIPO CATIS)

Batteria ECOSTOP completa

CODICE	CARATTERISTICHE
07.CA02.EC	Cromata
07.CA02.EB	Bianca

Pulsante ECOSTOP

CODICE	CARATTERISTICHE
07.CA06.PC	Cromato
07.CA06.PB	Bianco

Sifone

CODICE	CARATTERISTICHE
07.CA04.01	

Pulsante con tubetto

CODICE	CARATTERISTICHE
07.CA06.CT	

Betteria JUNIOR

CODICE	CARATTERISTICHE
07.CA02.JU	

Batteria NEW MONOBLOCCO

CODICE	CARATTERISTICHE
07.CA02.UN	Universale

Batteria a catenella

CODICE	CARATTERISTICHE
07.CA02.CA	Completa di asta per Pull

KIT guarnizione per batteria

CODICE	CARATTERISTICHE
07.CA12.01	E1008

Molla per pulsante

CODICE	CARATTERISTICHE
07.CA14.01	E1013

Galleggiante

CODICE	CARATTERISTICHE
07.CA08.03	3/8
07.CA08.05	1/2

CODICE	CARATTERISTICHE
07.CA08.CO	3/8 Asta corta
07.CA08.LU	3/8 Tipo Lungo cm.30

Sfera galleggiante

CODICE	CARATTERISTICHE
07.CA10.01	

Gruppo livello dal basso

CODICE	CARATTERISTICHE
07.CA20.03	3/8

Gruppo livello

CODICE	CARATTERISTICHE
07.CA30.10	Cassetta Lt.10 - E2005
07.CA30.11	Cassetta Lt.11 - E2008

CODICE	CARATTERISTICHE
07.CA30.14	Cassetta doppio scarico Lt. 14 - E2013
07.CA30.14S	Cassetta scarico singolo Lt.14 - E2011

KIT asta con valvola di chiusura

CODICE	CARATTERISTICHE
07.CA22.10	Cassetta Lt.10 - Lunghezza 47,5 cm - E3006
07.CA22.11	Cassetta Lt.11 - Lunghezza 50,5 cm - E3105

Asta con valvola

CODICE	CARATTERISTICHE
07.CA34.00S	Polistirolo SAGOMATA - Lunghezza 40,5 cm - E3204
07.CA34.00T	Polistirolo TONDA - Lungezza 41,5 cm - E3205
07.CA34.01	Plastica - Lunghezza 42 cm - E9005

KIT cilindretto completto

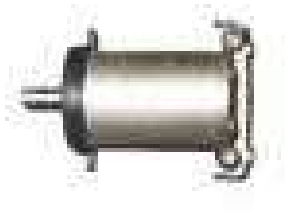

Per cassetta incasso Lt. 14

CODICE	CARATTERISTICHE
07.CA24.14	3 Fori - E9006
07.CA24.2	2 Fori - E3211

Kit Piastra di registro

CODICE	CARATTERISTICHE
07.CA.E1010040000	E1007

Kit asta e valvola per sifone a catenella

CODICE	CARATTERISTICHE
07.CA.E1310000010	E1302

Kit leva completa per sifone a catenella

CODICE	CARATTERISTICHE
07.CA.E1320000000	E1303

Kit piastra strumenti

CODICE	CARATTERISTICHE
07.CA.E9320000020	E9007

Kit placca esterna cassetta incasso 11 Lt

CODICE	CARATTERISTICHE
07.CA.E3100100000	E3100

Kit placca interna cassetta incasso 11 Lt

CODICE	CARATTERISTICHE
07.CA.E3100200000	E3101

Placca cassetta incasso LT.10 ACQUASTOP

CODICE	CARATTERISTICHE
07.CA32.10	E3500

Kit placca meccanismo ACQUASTOP

CODICE	CARATTERISTICHE
07.CA.E3004000000	E3007

Kit supporto regolazione Cassetta Incasso New Tipo Vecchio

CODICE	CARATTERISTICHE
07.999.STOP	“STOPPONI” - E9001

Valvola di chiusura in plastica

CODICE	CARATTERISTICHE
07.CA26.14	E4002

Valvola di chiusura polistirolo

CODICE	CARATTERISTICHE
07.CA28.14S	Sagomata - E3207
07.CA28.14T	Tonda - E3206

Guarnizione per sifone

CODICE	CARATTERISTICHE
07.CA38.PR	A Pressione - E1009
07.CA38.VI	A Vite

Guarnizione scodellino in gomma

CODICE	CARATTERISTICHE
07.CA40	Per Galleggiante

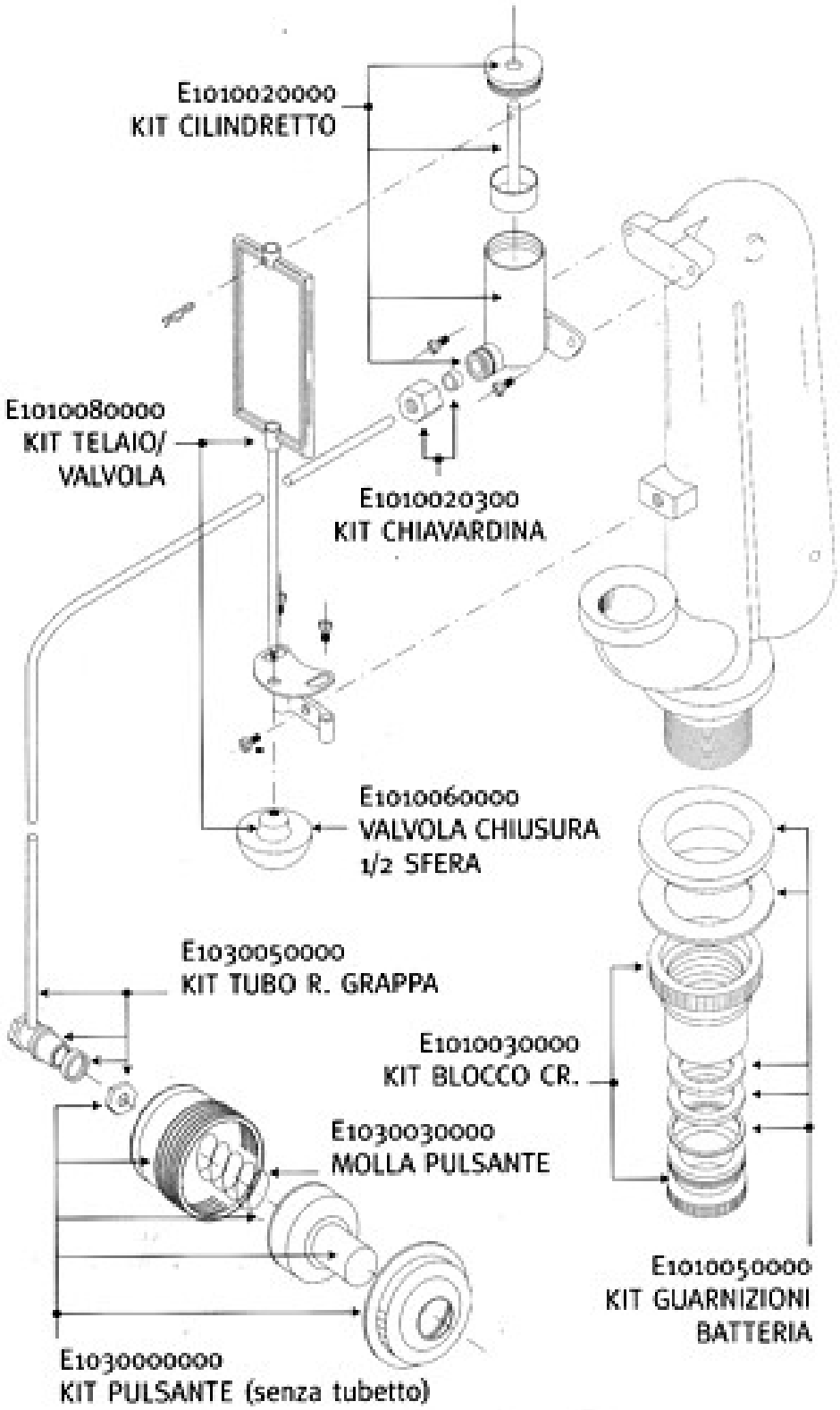
E1010020000
KIT CILINDRETTO
E1010080000
KIT TELAIO/
VALVOLA
E1010020300
KIT CHIAVARDINA
E1010060000
VALVOLA CHIUSURA
1/2 SFERA
E1030050000
KIT TUBO R. GRAPPA
E1010030000
KIT BLOCCO CR.
E1030030000
MOLLA PULSANTE
E1010050000
KIT GUARNIZIONI
BATTERIA
E1030000000
KIT PULSANTE (senza tubetto)

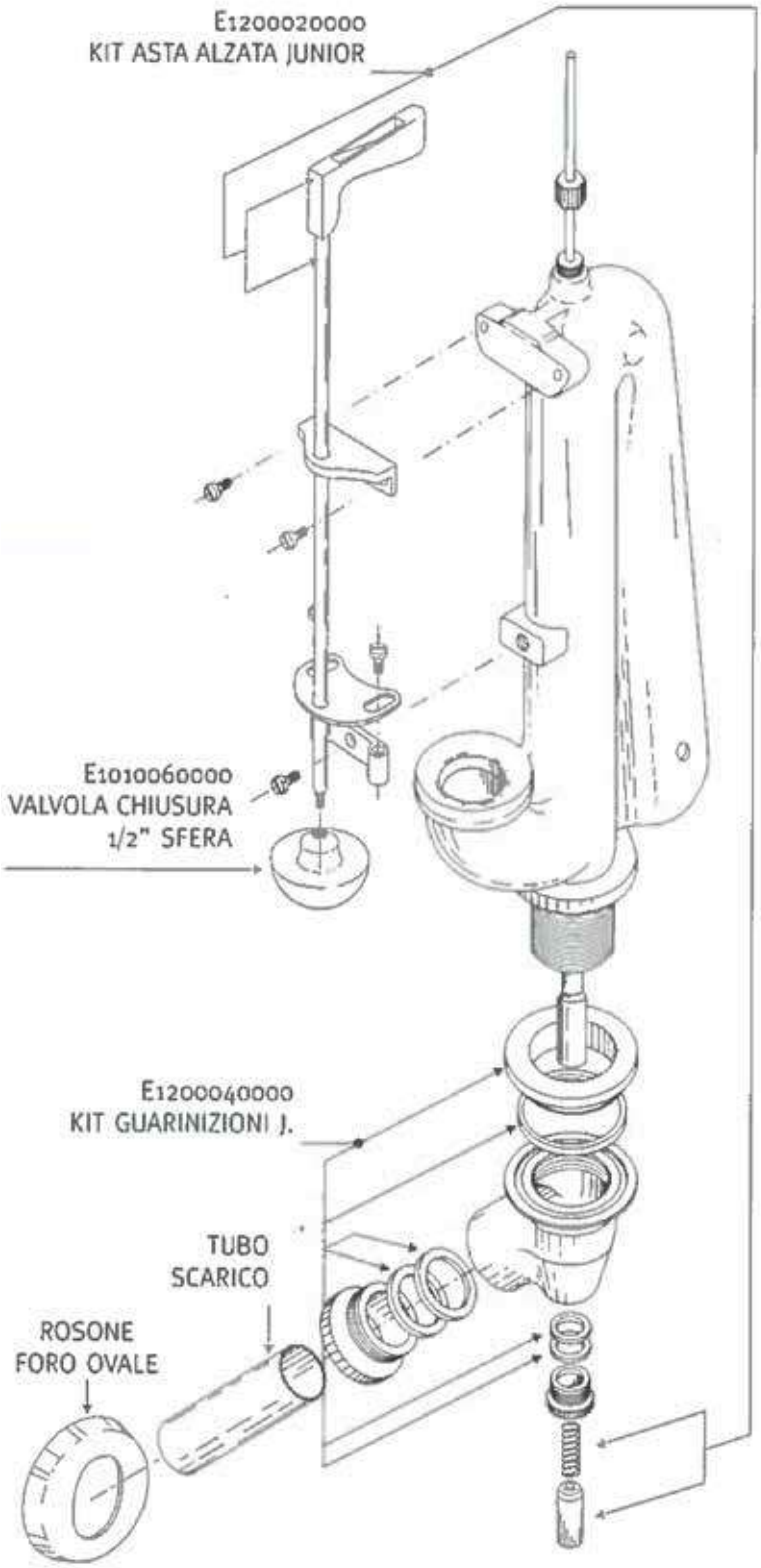
E1200020000
KIT ASTA ALZATA JUNIOR
E1010060000
VALVOLA CHIUSURA
1/2" SFERA
E1200040000
KIT GUARINIZIONI J.
TUBO
SCARICO
ROSONE
FORO OVALE

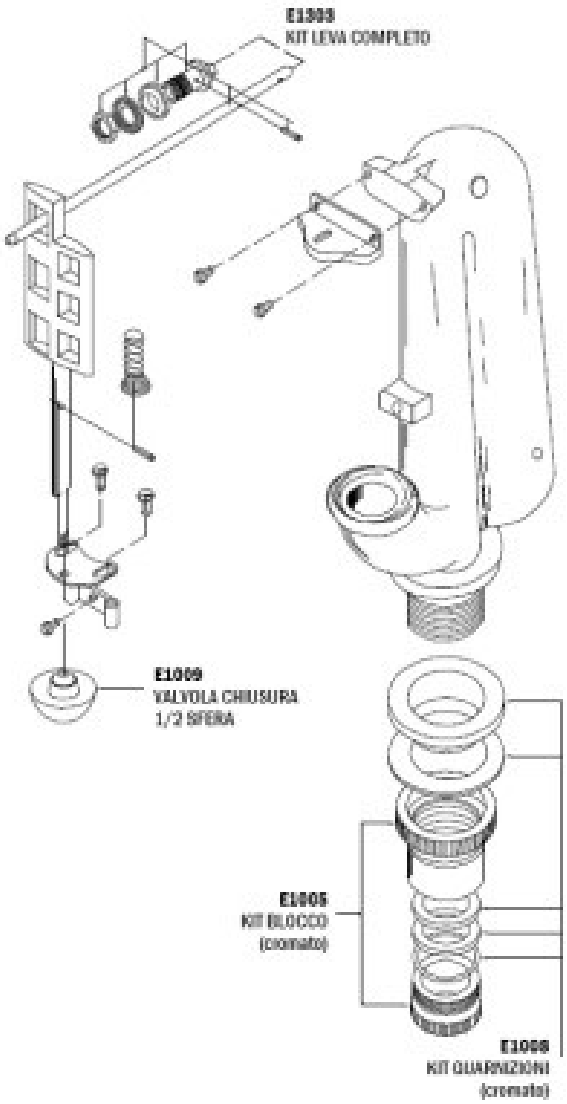
E1303
KIT LEVA COMPLETO
E1009
VALVOLA CHIUSURA
1/2 SFERA
E1005
KIT BLOCCO
(cromato)
E1008
KIT GUARNIZIONI
(cromato)

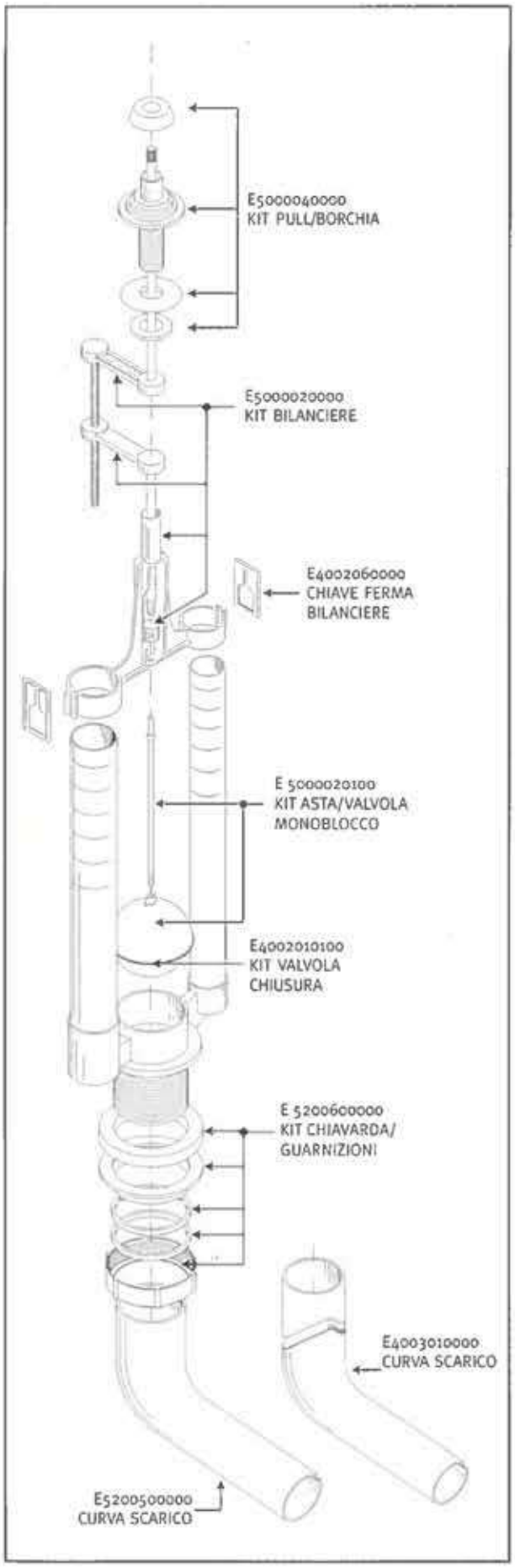
E5000040000
KIT PULL/BORCHIA
E5000020000
KIT BILANCIERE
E4002060000
CHIAVE FERMA
BILANCIERE
E 5000020100
KIT ASTA/VALVOLA
MONOBLOCCO
E4002010100
KIT VALVOLA
CHIUSURA
E 5200600000
KIT CHIAVARDA/
GUARNIZIONI
E4003010000
CURVA SCARICO
E5200500000
CURVA SCARICO

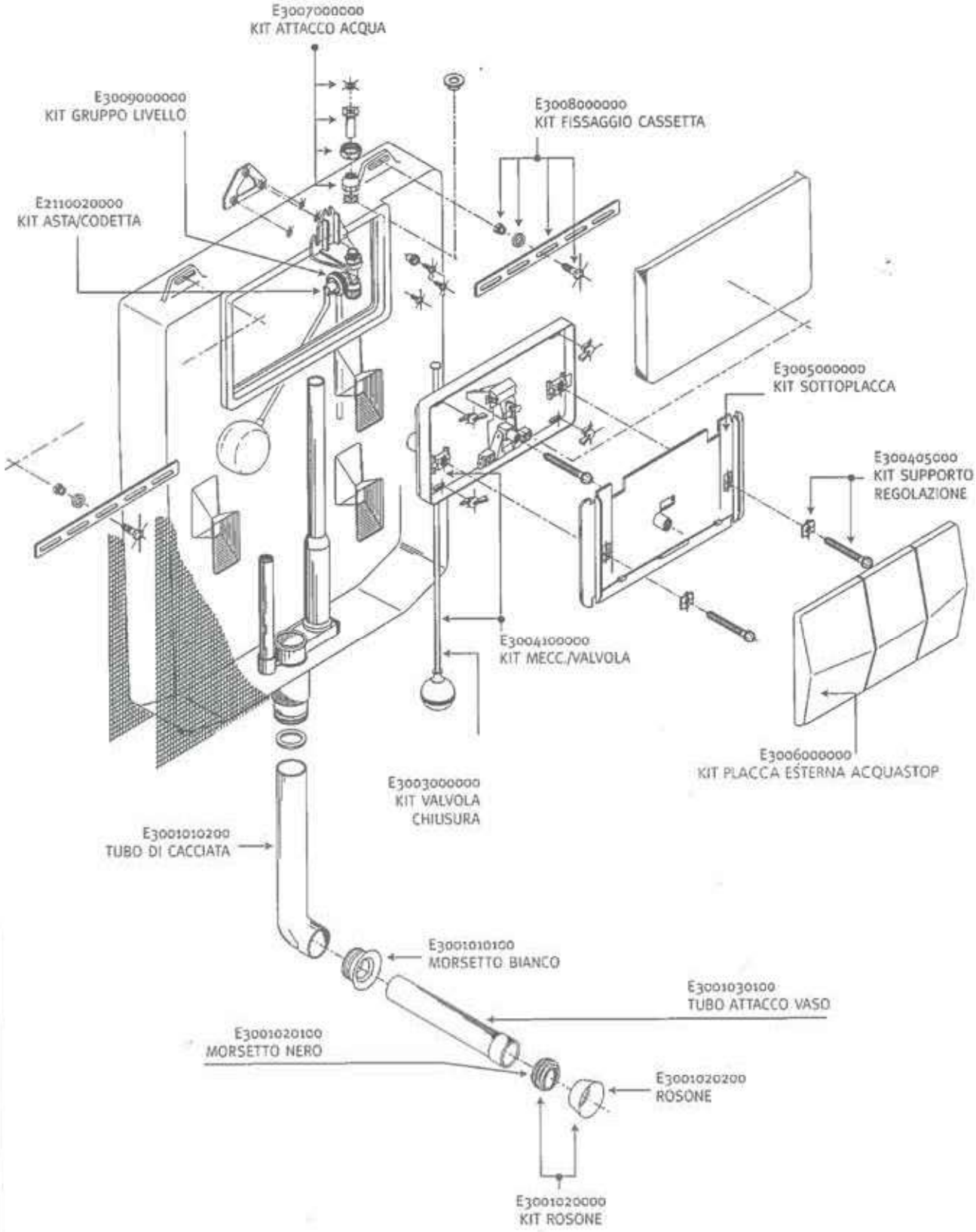
E3007000000
KIT ATTACCO ACQUA
E3009000000
KIT GRUPPO LIVELLO
E3008000000
KIT FISSAGGIO CASSETTA
E2110020000
KIT ASTA/CODETTA
E3005000000
KIT SOTTOPLACCA
E300405000
KIT SUPPORTO
REGOLAZIONE
E3004100000
KIT MECC./VALVOLA
E3006000000
KIT PLACCA ESTERNA ACQUASTOP
E3003000000
KIT VALVOLA
CHIUSURA
E3001010200
TUBO DI CACCIATA
E3001010100
MORSETTO BIANCO
E3001030100
TUBO ATTACCO VASO
E3001020100
MORSETTO NERO
E3001020200
ROSONE
E3001020000
KIT ROSONE

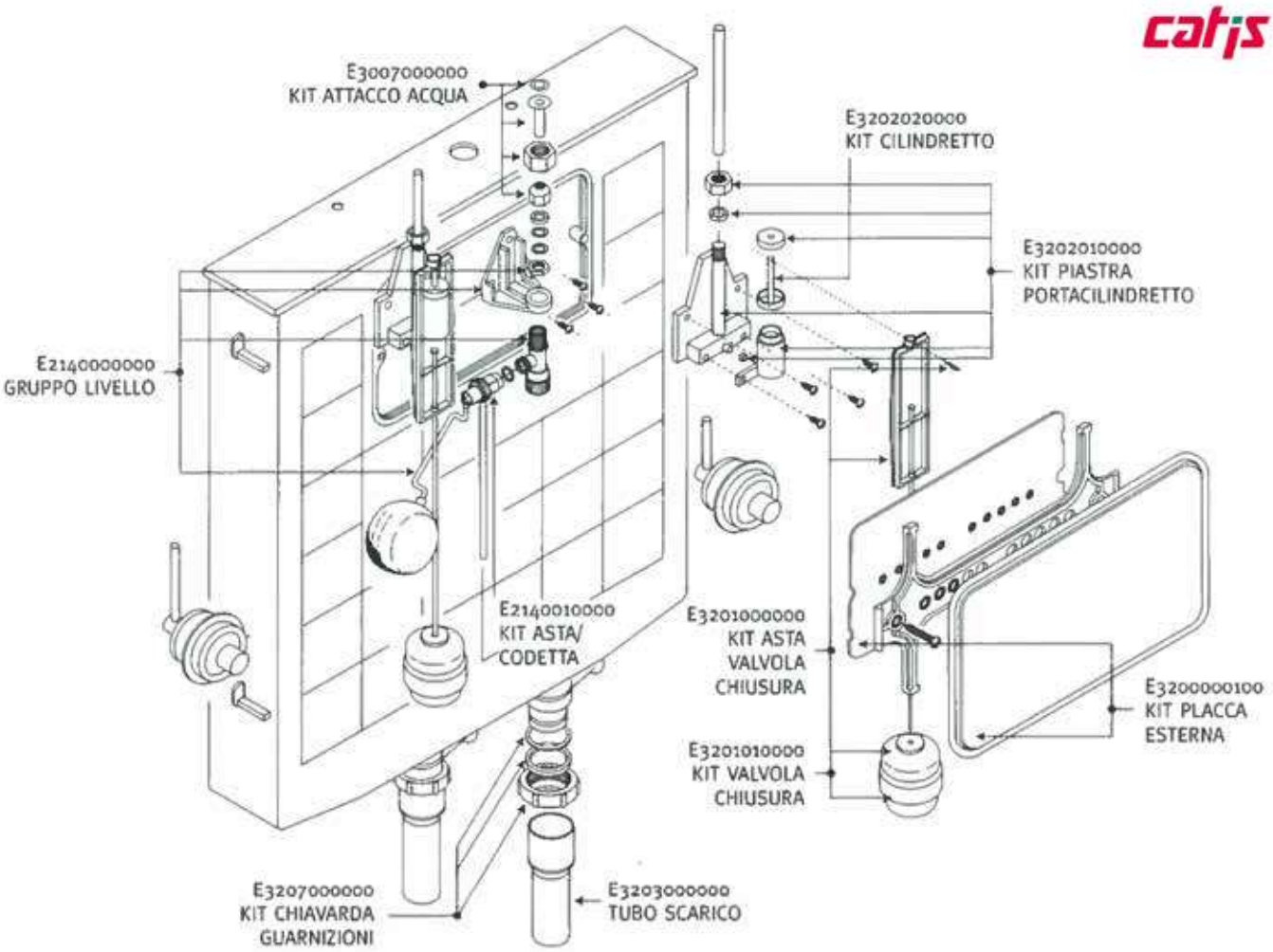
E3007000000
KIT ATTACCO ACQUA
E3202020000
KIT CILINDRETTO
E3202010000
KIT PIASTRA
PORTACILINDRETTO
E2140000000
GRUPPO LIVELLO
E2140010000
KIT ASTA/
CODETTA
E3201000000
KIT ASTA
VALVOLA
CHIUSURA
E3200000100
KIT PLACCA
ESTERNA
E3201010000
KIT VALVOLA
CHIUSURA
E3207000000
KIT CHIAVARDA
GUARNIZIONI
E3203000000
TUBO SCARICO

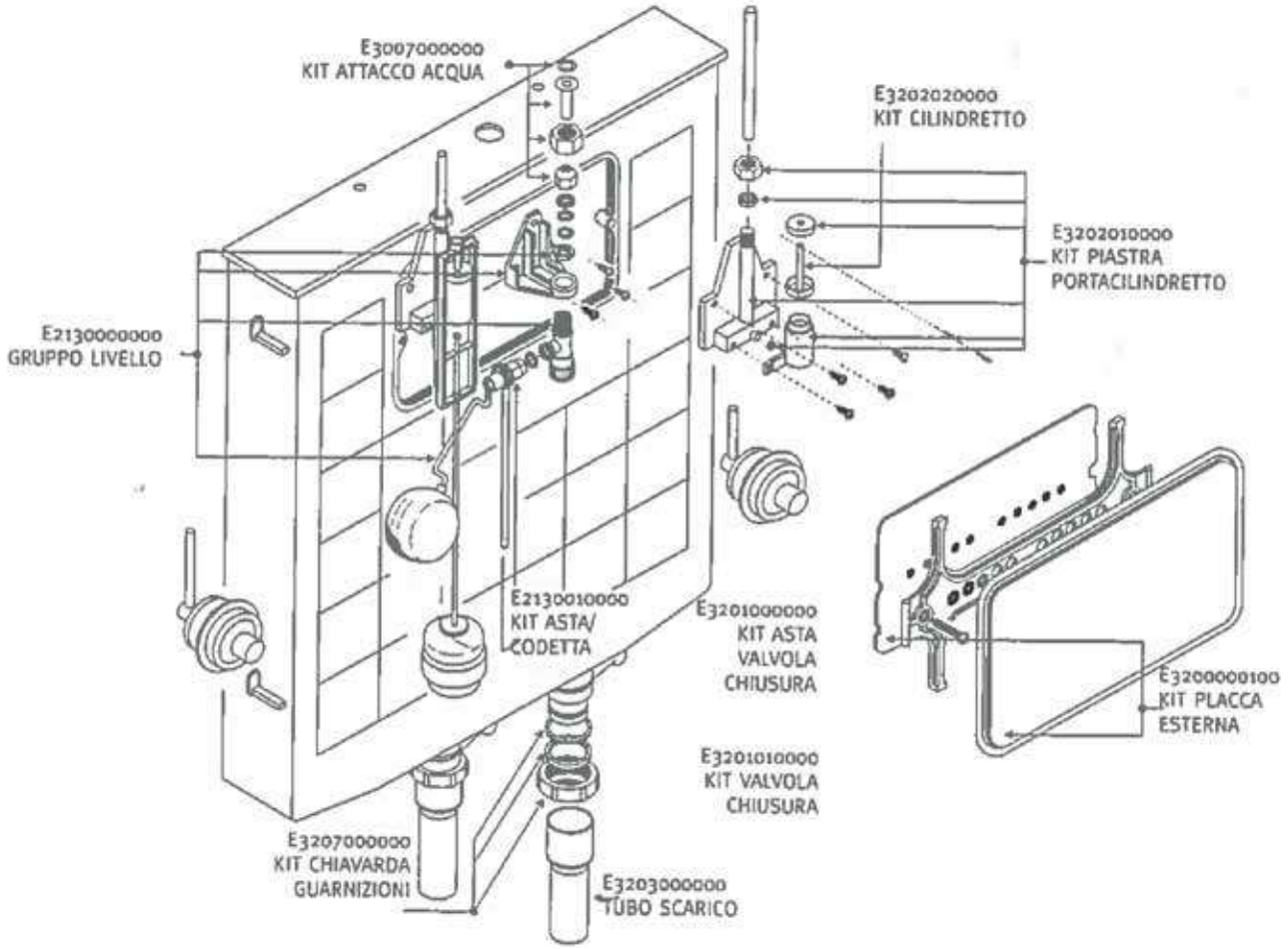
E3007000000
KIT ATTACCO ACQUA
E3202020000
KIT CILINDRETTO
E3202010000
KIT PIASTRA
PORTACILINDRETTO
E2130000000
GRUPPO LIVELLO
E2130010000
KIT ASTA/
CODETTA
E3201000000
KIT ASTA
VALVOLA
CHIUSURA
E3200000100
KIT PLACCA
ESTERNA
E3201010000
KIT VALVOLA
CHIUSURA
E3207000000
KIT CHIAVARDA
GUARNIZIONI
E3203000000
TUBO SCARICO

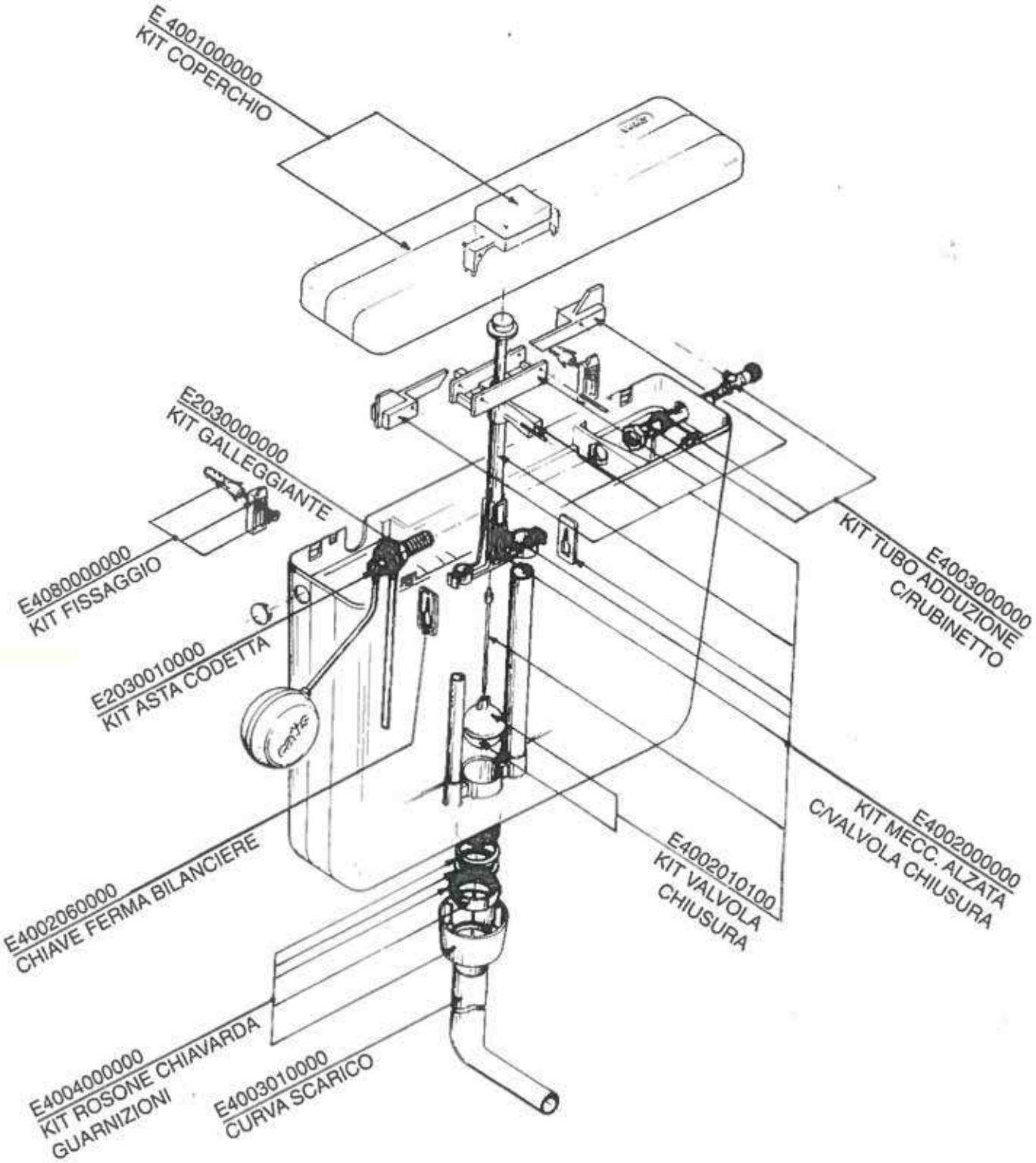
E 4001000000
KIT COPERCHIO
E2030000000
KIT GALLEGGIANTE
E4080000000
KIT FISSAGGIO
E2030010000
KIT ASTA CODETTA
E4002060000
CHIAVE FERMA BILANCIERE
E4004000000
KIT ROSONE CHIAVARDA
GUARNIZIONI
E4003010000
CURVA SCARICO
E4002010100
KIT VALVOLA
CHIUSURA
E4002000000
KIT MECC. ALZATA
C/VALVOLA CHIUSURA
E4003000000
KIT TUBO ADDUZIONE
C/RUBINETTO

CASSETTE PUCCI

Cassetta doppio bagno

CODICE	CARATTERISTICHE
07.PU321040	RAME 10

Tubo di risciacquo

CODICE	CARATTERISTICHE
07.PU001460	RAME 10

Set 2 pulsanti

CODICE	CARATTERISTICHE
07.PU007520	RAME 10

Placca doppio tasto

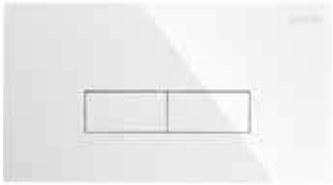

CODICE	CARATTERISTICHE
07.PU179560	mod. ECO - Bianca - Completa

Placca mono tasto

CODICE	CARATTERISTICHE
07.PU179660	Mod. SARA - Bianca - Completa

Batteria completa con sfera

CODICE	CARATTERISTICHE
07.PU005570	

Gruppo valvola completo

CODICE	CARATTERISTICHE
07.PU006550	SARA

Valvola ottone completa

CODICE	CARATTERISTICHE
07.PU006150	

Gruppo completo sfera con astina

CODICE	CARATTERISTICHE
07.PU006261	

Guarnizioni per sede sfera

CODICE	CARATTERISTICHE
07.PU009038	

Sede estraibile con tappo e telaio guida sfera

CODICE	CARATTERISTICHE
07.PU006594	

KIT guarnizioni per batteria

CODICE	CARATTERISTICHE
07.PU01.KIT	Compatibile

Canotto bianco eccentrico con bicchiere

CODICE	CARATTERISTICHE
07.11540.B	Ø 40

GEBERIT

Placca scarico singolo

CODICE	CARATTERISTICHE
07.GE115.222.11.1	Bianca

Placca scarico singolo

CODICE	CARATTERISTICHE
07.GE115.222.21.1	Cromo Lucida - Completa

Placca scarico singolo

CODICE	CARATTERISTICHE
07.GE115.222.46.1	Cromo Satinata - Completa

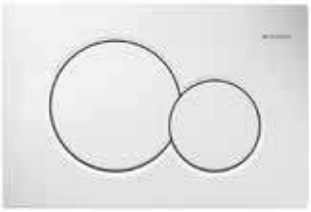

Placca SIGMA01

CODICE	CARATTERISTICHE
07.GE115.770.11.5	Bianca - Completa

Placca SIGMA01

CODICE	CARATTERISTICHE
07.GE115.770.21.5	Cromo Lucida - Completa
07.GE115.770.JQ.5	Cromo Satinata - Completa

GEBERIT

Placca SIGMA50

CODICE	CARATTERISTICHE
07.GE115.788.11.5	Bianca / Pulsanti Cromo - Completa

Placca TWINLINE30

CODICE	CARATTERISTICHE
07.GE115.899.KH.1	Cromo - Completa

Placca TWINLINE30

CODICE	CARATTERISTICHE
07.GE115.899.KJ.1	Bianca / Cromo / Bianca - Completa

Canotto

CODICE	CARATTERISTICHE
07.GE118.221.11.1	Bianco

Canotto

CODICE	CARATTERISTICHE
07.GE118.221.21.1	Cromo Lucido

GEBERIT

Sifone doccia con piletta

CODICE	CARATTERISTICHE
07.GE150.071.21.1	

Sifone doccia / vasca

CODICE	CARATTERISTICHE
07.GE150.081.00.1	

Colonna vasca

CODICE	CARATTERISTICHE
07.GE150.603.21.2	

Ricambio colonna vasca con erogazione dal troppo pieno

CODICE	CARATTERISTICHE
07.GE150.424.21.1	

Ricambi colonna vasca

CODICE	CARATTERISTICHE
07.GE150.281.21.1	Manopola e tappo
07.GE240.457.00.1	Portarosone

GEBERIT

Canotto nero con morsetto

CODICE	CARATTERISTICHE
07.GE152.434.16.1	Ø 45

Campana completa mono tasto

CODICE	CARATTERISTICHE
07.GE215.299.00.1	

Barra filettata placche modello vecchio

CODICE	CARATTERISTICHE
07.GE216.024.00.1	

SET sostituzione placche modello vecchio

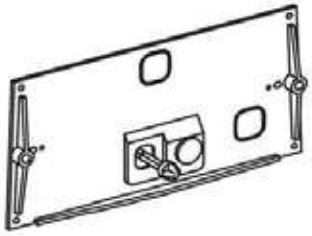

CODICE	CARATTERISTICHE
07.GE240.028.00.1	

SET montaggio sottoparete galleggiante UNIFILL

CODICE	CARATTERISTICHE
07.GE240.047.00.1	

GEBERIT

SET prolungamento placche

CODICE	CARATTERISTICHE
07.GE240.058.00.1	

Forcella d'interruzione mono tasto

CODICE	CARATTERISTICHE
07.GE240.066.00.1	

Perni distanziatorii

CODICE	CARATTERISTICHE
07.GE240.067.00.1	

Perno di comando prolungato

CODICE	CARATTERISTICHE
07.GE240.074.00.1	

SET guarnizioni con anello premistoppa

CODICE	CARATTERISTICHE
07.GE240.139.00.1	

GEBERIT

Guarnizione per bacinella TWICO

CODICE	CARATTERISTICHE
07.GE240.282.00.1	

Bacinella con guarnizioni TWICO

CODICE	CARATTERISTICHE
07.GE240.500.00.1	

Campana per cassetta

CODICE	CARATTERISTICHE
07.GE240.501.00.1	10.800 dal 1975 al 1987

Campana completa TWICO

CODICE	CARATTERISTICHE
07.GE240.502.00.1	

Prolunga per troppo pieno mono tasto

CODICE	CARATTERISTICHE
07.GE240.503.00.1	

GEBERIT

Fermacampana TWICO

CODICE	CARATTERISTICHE
07.GE240.507.00.1	

Supporto Mono tasto e TWICO

CODICE	CARATTERISTICHE
07.GE240.511.00.1	

Placca di protezione Mono tasto e TWICO

CODICE	CARATTERISTICHE
07.GE240.512.00.1	

Forcella d'interruzione TWICO

CODICE	CARATTERISTICHE
07.GE240.514.00.1	

SET trasformazione TWICO

CODICE	CARATTERISTICHE
07.GE240.516.00.1	

GEBERIT

KIT guarnizione per galleggiante

CODICE	CARATTERISTICHE
07.GE240.771.00.1	UNIFIL

Rubinetto a galleggiante UNIFIL ZAINO

CODICE	CARATTERISTICHE
07.GE240.783.00.1	Tipo 380

Rubinetto a gallegginte UNIFIL

CODICE	CARATTERISTICHE
07.GE240.784.00.1	Tipo 380

Rubinetto a galleggiante UNIFIL

CODICE	CARATTERISTICHE
07.GE240.785.00.1	Tipo 380 Modello Vecchio

Flessibile con innesto per galleggiante

CODICE	CARATTERISTICHE
07.GE240.921.00.1	Tipo 380

GEBERIT

Flessibile con dado per galleggiante

CODICE	CARATTERISTICHE
07.GE240.989.00.1	Tipo 380

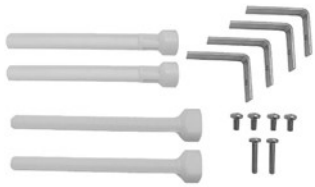

KIT di prolungamento per placche

CODICE	CARATTERISTICHE
07.GE240.938.00.1	UNICA

KIT universale staffe per campana

CODICE	CARATTERISTICHE
07.GE241.167.00.1	

Placca di protezione

CODICE	CARATTERISTICHE
07.GE241.283.00.1	UNICA

Protezione per cantiere completa

CODICE	CARATTERISTICHE
07.GE241.284.00.1	UNICA

GEBERIT

Supporto

CODICE	CARATTERISTICHE
07.GE241.285.00.1	TWICO / UNICA

Forcella di interruzione

CODICE	CARATTERISTICHE
07.GE240.934.00.1	UNICA

Flessibile

CODICE	CARATTERISTICHE
07.GE241.288.00.1	UNICA

Campana completa

CODICE	CARATTERISTICHE
07.GE241.290.00.1	TWICO / UNICA

Guarnizione per campana

CODICE	CARATTERISTICHE
07.GE241.291.00.1	52,5 x 19,5 - UNICA

GEBERIT

Fermacampana

CODICE	CARATTERISTICHE
07.GE241.292.00.1	UNICA

Guarnizione per bacinella

CODICE	CARATTERISTICHE
07.GE241.293.00.1	UNICA

Tubo di risciacquo

CODICE	CARATTERISTICHE
07.GE241.294.00.1	UNICA

SET molle per tasto

CODICE	CARATTERISTICHE
07.GE241.295.00.1	UNICA

Perni di comando

CODICE	CARATTERISTICHE
07.GE241.298.00.1	UNICA

GEBERIT

Perni distanziatori

CODICE	CARATTERISTICHE
07.GE241.299.00.1	UNICA

Protezione per cantiere completa

CODICE	CARATTERISTICHE
07.GE241.826.00.1	UNICA+

Guarnizione per bacinella

CODICE	CARATTERISTICHE
07.GE241.868.00.1	Per bacinella 241.859

SET perni di comando

CODICE	CARATTERISTICHE
07.GE241.874.00.1	UNICA+

Membrana ricambio galleggiante

CODICE	CARATTERISTICHE
07.GE242.313.00.1	

GEBERIT

KIT adattamento nuove placche

CODICE	CARATTERISTICHE
07.GE242.351.00.1	UNICA

Rubinetto d'arresto

CODICE	CARATTERISTICHE
07.GE242.414.00.1	1/2 - UNICA

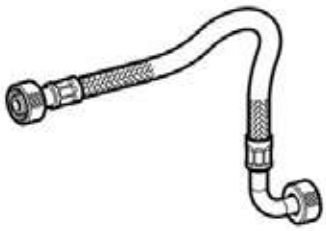

Flessibbile

CODICE	CARATTERISTICHE
07.GE242.415.00.1	UNICA+

Supporto TWICO

CODICE	CARATTERISTICHE
07.GE242.417.00.1	UNICA+

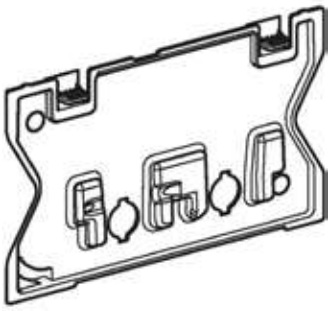

Placca di protezione

CODICE	CARATTERISTICHE
07.GE242.418.00.1	UNICA+

GEBERIT

Supporto

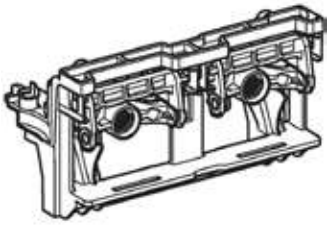

CODICE	CARATTERISTICHE
07.GE243.344.00.1	SIGMA 8

Guarnizione per manicotto

CODICE	CARATTERISTICHE
07.GE360.789.00.1	

Guarnizione lamellare per tubo di risciacquo

CODICE	CARATTERISTICHE
07.GE362.771.00.1	

Molla per tasto

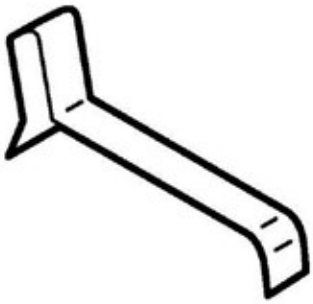

CODICE	CARATTERISTICHE
07.GE813.514.00.1	

Guarnizione per codolo cassetta

CODICE	CARATTERISTICHE
07.GE814.094.00.1	

GEBERIT

Supporto rubinetto galleggiante

CODICE	CARATTERISTICHE
07.GE241.286.00.1	UNICA

Guarnizione per campana

CODICE	CARATTERISTICHE
07.GE816.179.00.1	MONO TASTO - Ø 58 x 32

Guarnizione per campana

CODICE	CARATTERISTICHE
07.GE816.418.00.1	TWICO - Ø 63 x 32

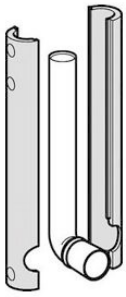

Tubo di risciacquo

CODICE	CARATTERISTICHE
07.GE816.712.00.1	Ø 50

Bacinella

CODICE	CARATTERISTICHE
07.GE817.759.11.1	MONO TASTO

GEBERIT

Bacinella con guarnizione

CODICE	CARATTERISTICHE
07.GE242.269.00.1	SIGMA 8

Manicotto in polietilene per canotto

CODICE	CARATTERISTICHE
07.GE855.600.00.1	

Guarnizione per campana

CODICE	CARATTERISTICHE
07.GE891.015.00.1	TWICO - Ø 63 x 23

Guarnizione per codolo cassetta

CODICE	CARATTERISTICHE
07.GE892.975.00.1	UNICA

Guarnizione per bacinella

CODICE	CARATTERISTICHE
07.GE894.082.00.1	MONO TASTO

(A) (B)

Rubinetto a galleggiante COMPACT

CODICE	CARATTERISTICHE
07.IT02.01	Attacco laterale (A)
07.IT02.01TO	Attacco basso (B)

Batteria UNIBOX

CODICE	CARATTERISTICHE	CODICE	CARATTERISTICHE
07.IT05.06	Completa centrale + pulsante	07.IT05.74/1	Cupoletta + Ghiera
07.IT01.09	Cappellotto di sollevamento	07.IT05.80	Campana Completa
07.IT05.11	Membrana di chiusura	07.IT05.83	Sopravanzo telescopico
07.IT05.27	Tubo il PVC	07.IT05.86	Gruppo di galleggiamento
07.IT05.74/2	Leva+Perno sollevamento+Coppiglia	07.IT05.91/S	Pulsante Pneumatico senza foro

Cappellotto pulsante UNIBOX

CODICE	CARATTERISTICHE
07.ITS01	Compatibile

Membrana batteria UNIBOX

CODICE	CARATTERISTICHE
07.ITS02	Compatibile

Sifone CURVA

CODICE	CARATTERISTICHE
07.IT06.02	
07.IT06.28	Membrana di chiusura

Sifone a catenella LIGURIA

CODICE	CARATTERISTICHE	CODICE	CARATTERISTICHE
07.IT06.02L		07.IT06.15	Leva per cassette con foro
07.IT06.28	Membrana di chiusura	07.IT06.15/V	Leva per bordo cassetta

Sifone FAIT

CODICE	CARATTERISTICHE
07.IT08.00	Batteria per mezza altezza
07.IT08.19	Membrana di chiusura

Guarnizione per batteria FAIT

CODICE	CARATTERISTICHE
05.GRZ038.FA	Compatibile

HIDROBOX

CODICE	CARATTERISTICHE
07.IT14.10	Placca Monotasto Bianca
07.IT14.15E	EVOLUTIONE Placca Doppio Tasto Bianca
07.IT14.15L	LINEA Placca Doppio Tasto Bianca
07.IT14.20	Valvola di Scarico
07.IT14.35/C	Kit sopravanzo MONO
07.IT14.35/D/C	Kit sopravanzo DUAL
07.IT14.37DP	EVOLUTION Leva scarico parziale
07.IT14.37DT	EVOLUTION Leva scarico totale
07.IT14.39	Staffe fissaggio valvola di scarico
07.IT14.57	Membrana di chiusura
07.IT14.96	Kit fissaggio MONO / EVO

07.IT14.10

07.IT14.15E

07.IT14.15L

Pacca IDEA

CODICE	CARATTERISTICHE
07.IT20.15	Doppio Scarico Bianca

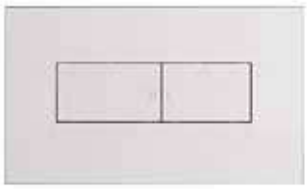

Kit di trasformazione

CODICE	CARATTERISTICHE
07.IT20.50	LINEA / IDEA

Kit telaio

CODICE	CARATTERISTICHE
07.IT20.95	IDEA / IDEA BLU

IDEA **BLU** - IDEA **BLU 4.5**

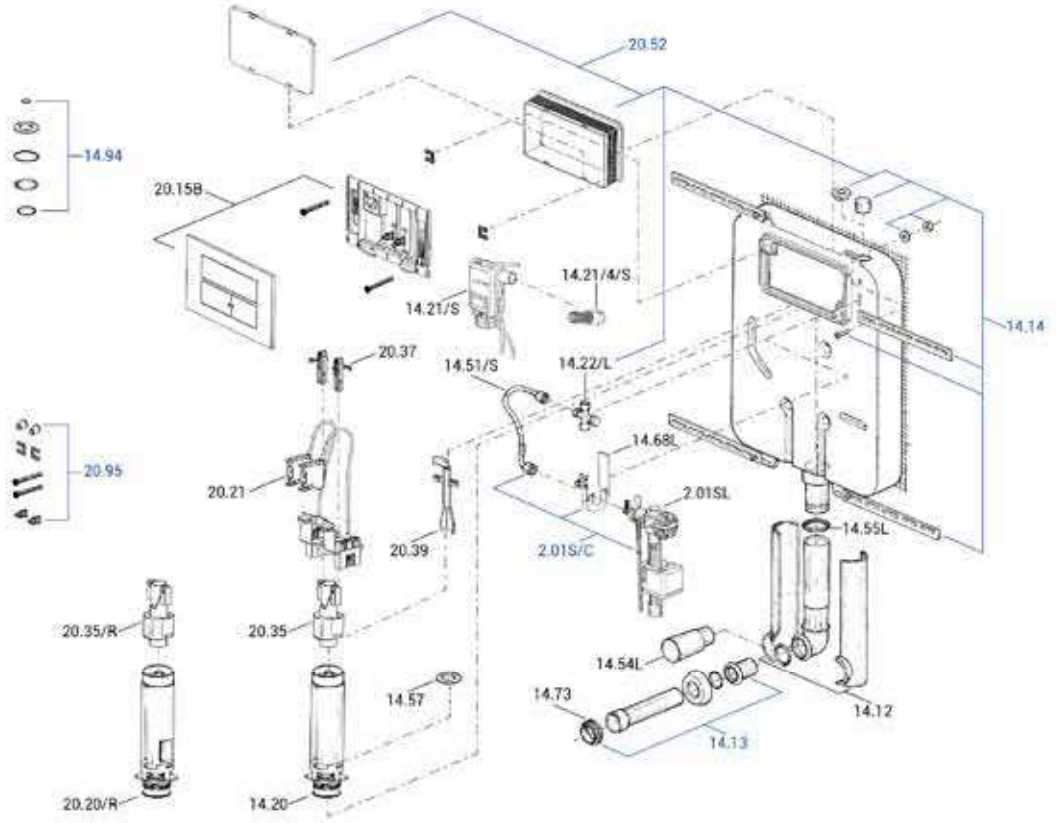

IDEA - IDEA **4.5**

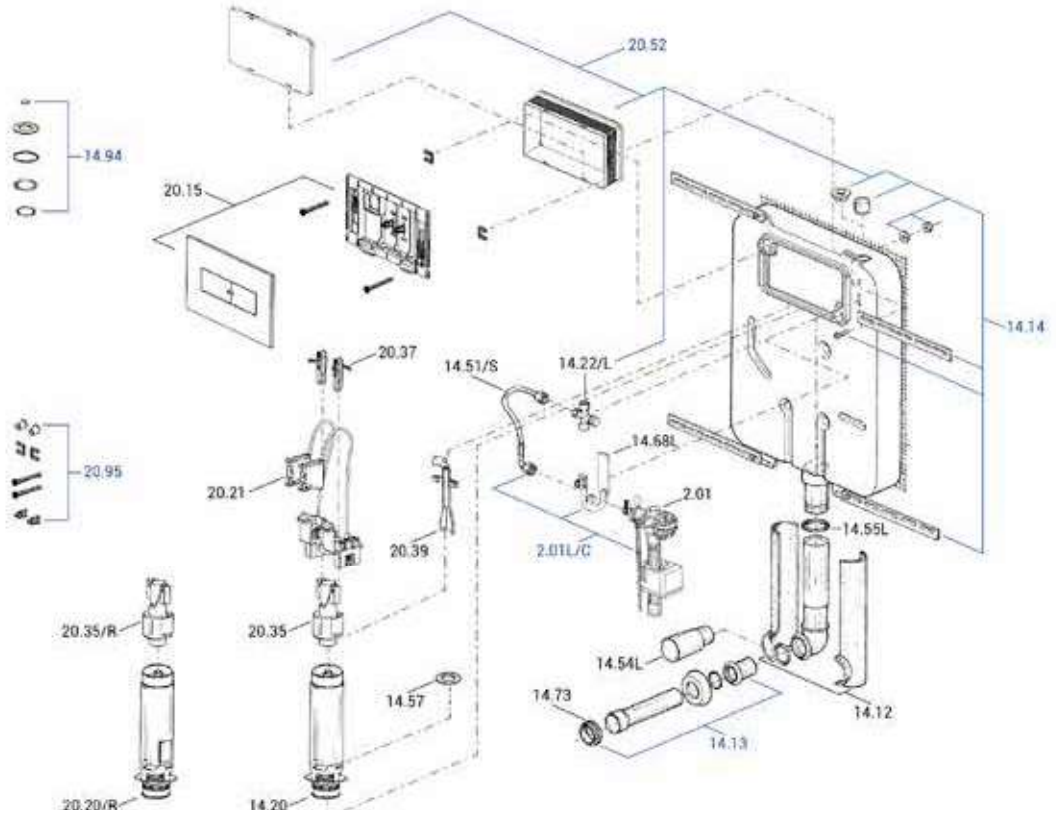

HIDROBOX **MONO**

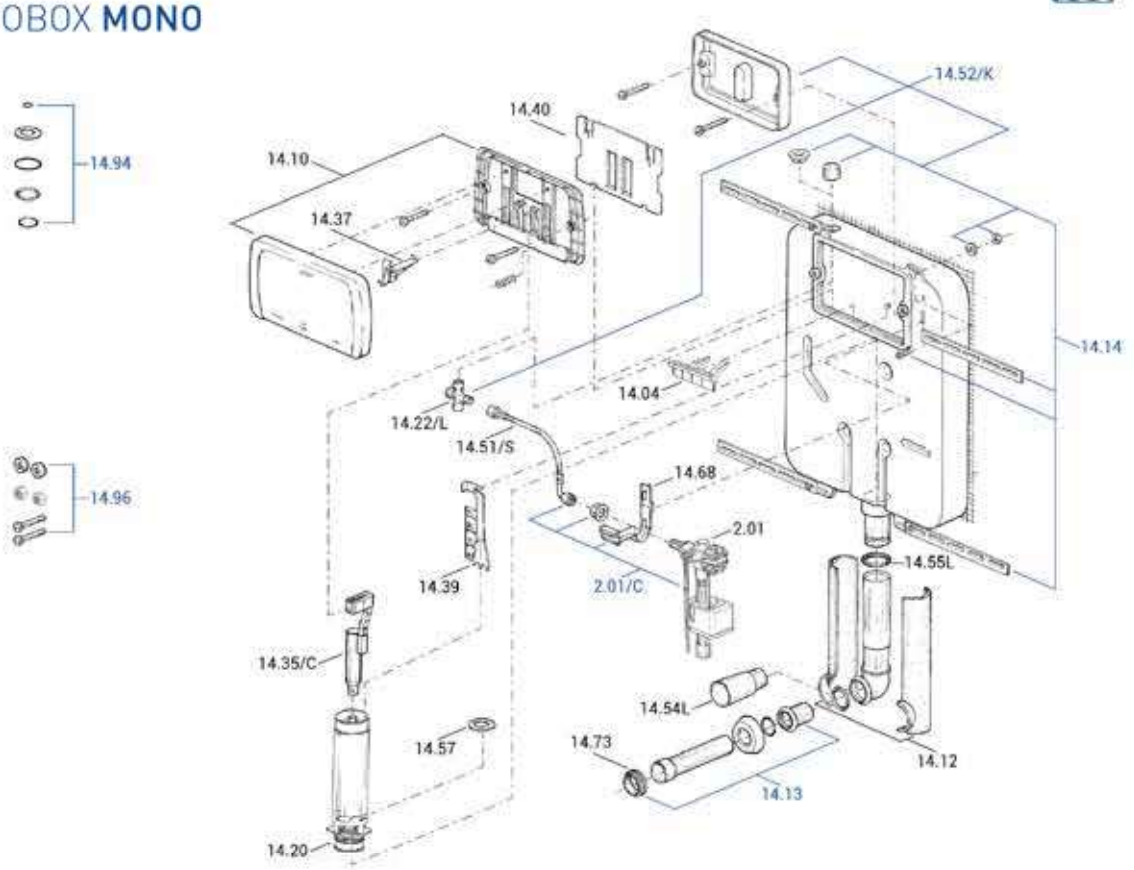

HIDROBOX **EVOLUTION**

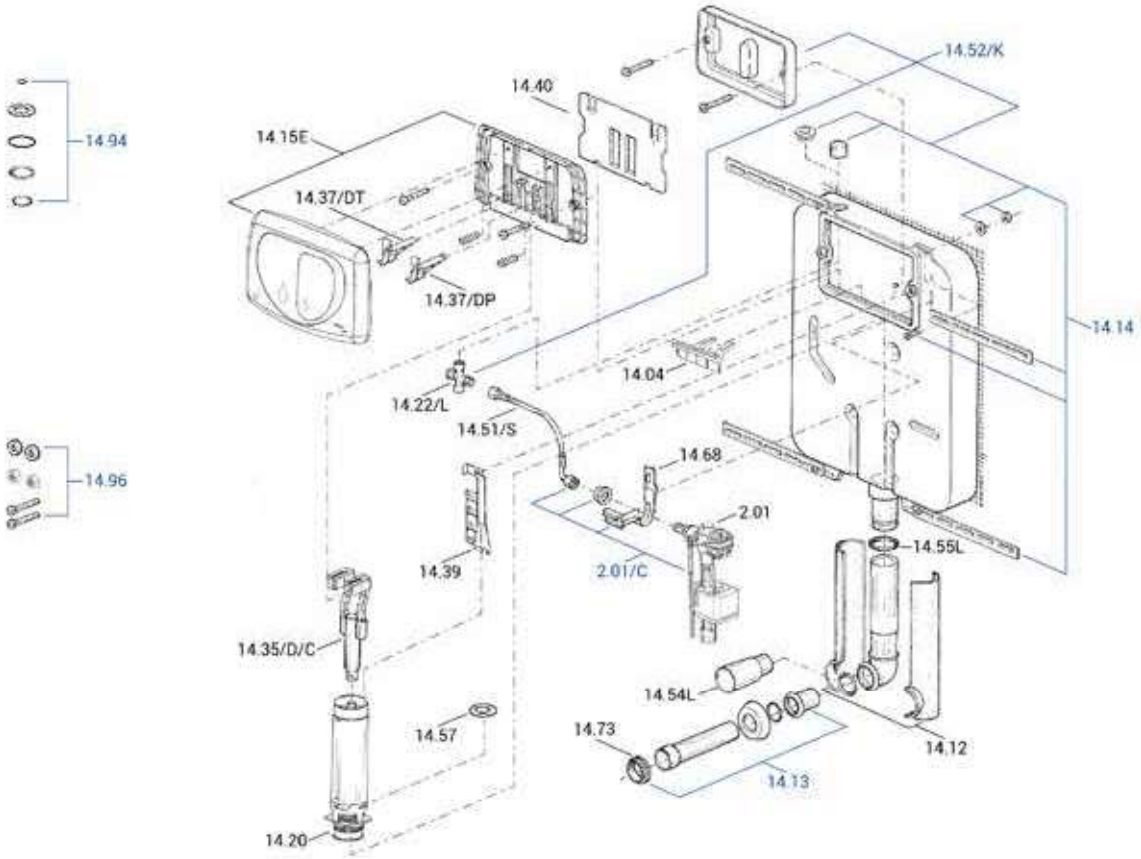

UNIBOX

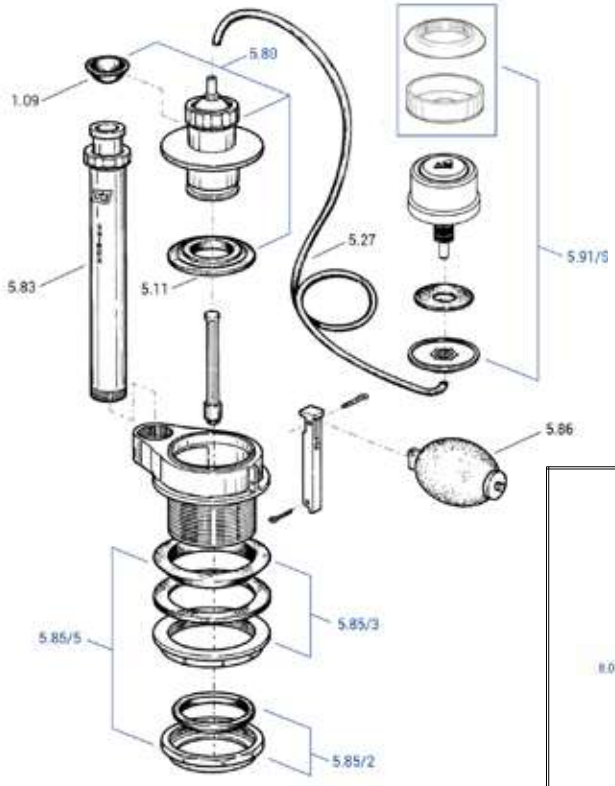

FAIT

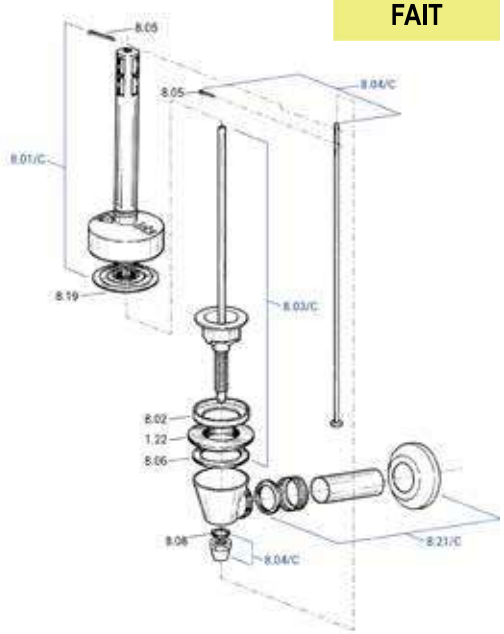

CURVA

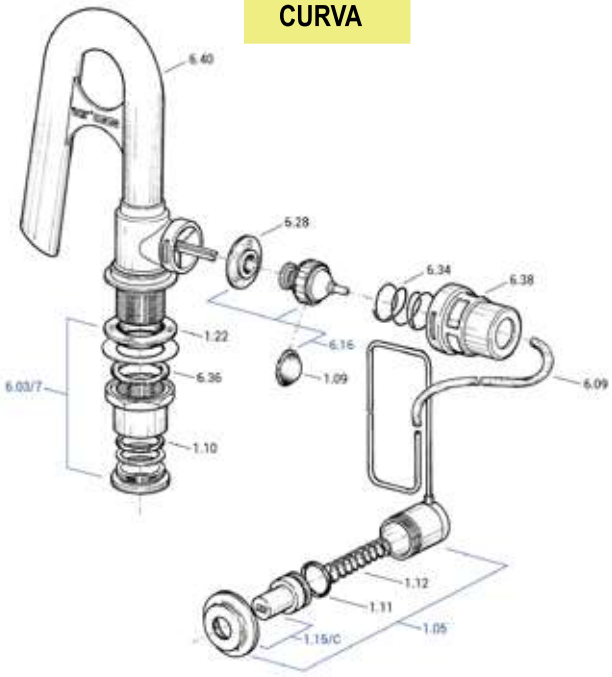

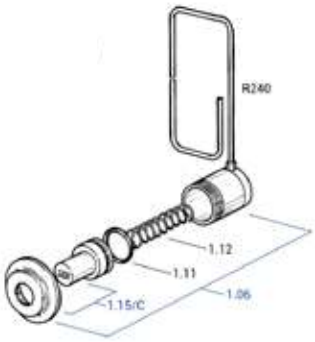

LIGURIA

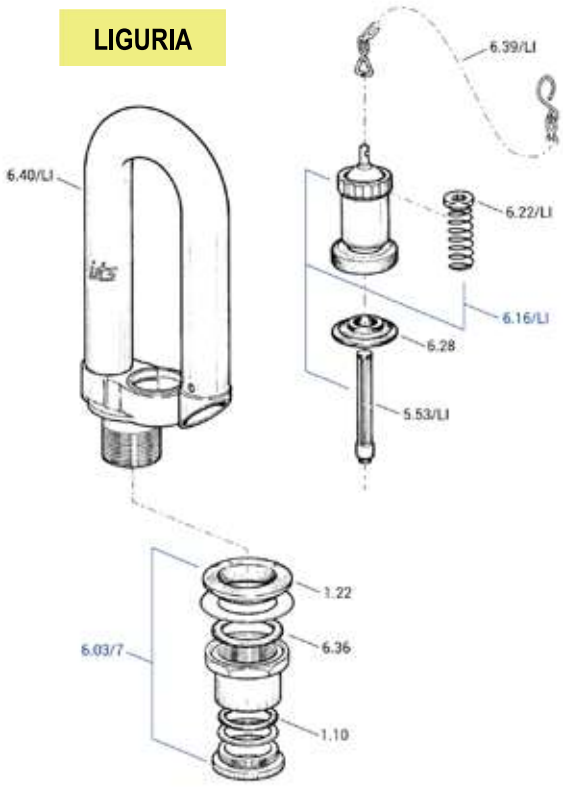

Cassetta zaino CORALLO 3

valsir

CODICE	CARATTERISTICHE
07.VS0816101	Doppio scarico completa di rubinetto

Meccanismo di scarico cassetta BETA/PLUS/SMART

CODICE	CARATTERISTICHE
07.11524.M	

Coperchio per cassetta ALFA

CODICE	CARATTERISTICHE
07.1041.C	

Cassetta zaino SLIM

SCHWAB

CODICE	CARATTERISTICHE
07.SH010	Completa di rubinetto

GROHE

Piastra SKATE DUAL

CODICE	CARATTERISTICHE
07.GR38505	Cromata

Piastra per cassetta 37051

CODICE	CARATTERISTICHE
07.GR37054SH	Bianca

Piastra pneumatica doppio pulsante

CODICE	CARATTERISTICHE
07.GR37859SH	Bianca

Piastra scarico singolo SKATE

CODICE	CARATTERISTICHE
07.GR38564	Bianca

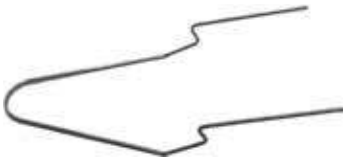

Molla per placca

CODICE	CARATTERISTICHE
07.GR43789	

GROHE

Valvola con cestello

CODICE	CARATTERISTICHE
07.GR42253	

Valvola AV1 completa

CODICE	CARATTERISTICHE
07.GR42320	

Valvola di scarico con sfera

CODICE	CARATTERISTICHE
07.GR42961	

Valvola di carico

CODICE	CARATTERISTICHE
07.GR43537	

Membrana per valvola di carico

CODICE	CARATTERISTICHE
07.GR43758	Confezione pz.10

GROHE

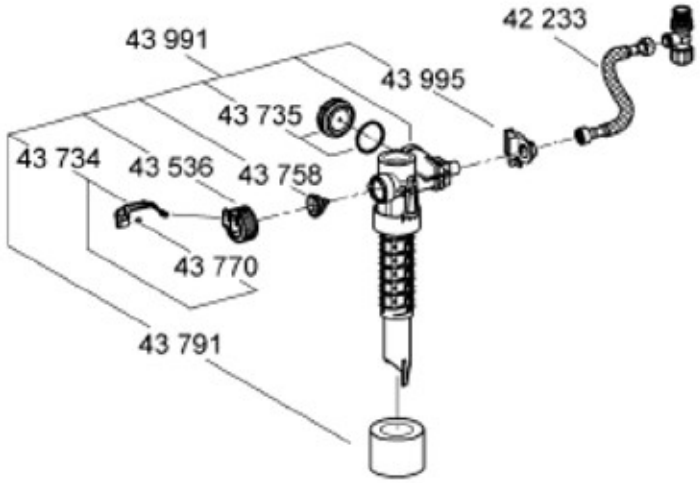
43 991
42 233
43 995
43 735
43 734
43 536
43 758
43 770
43 791

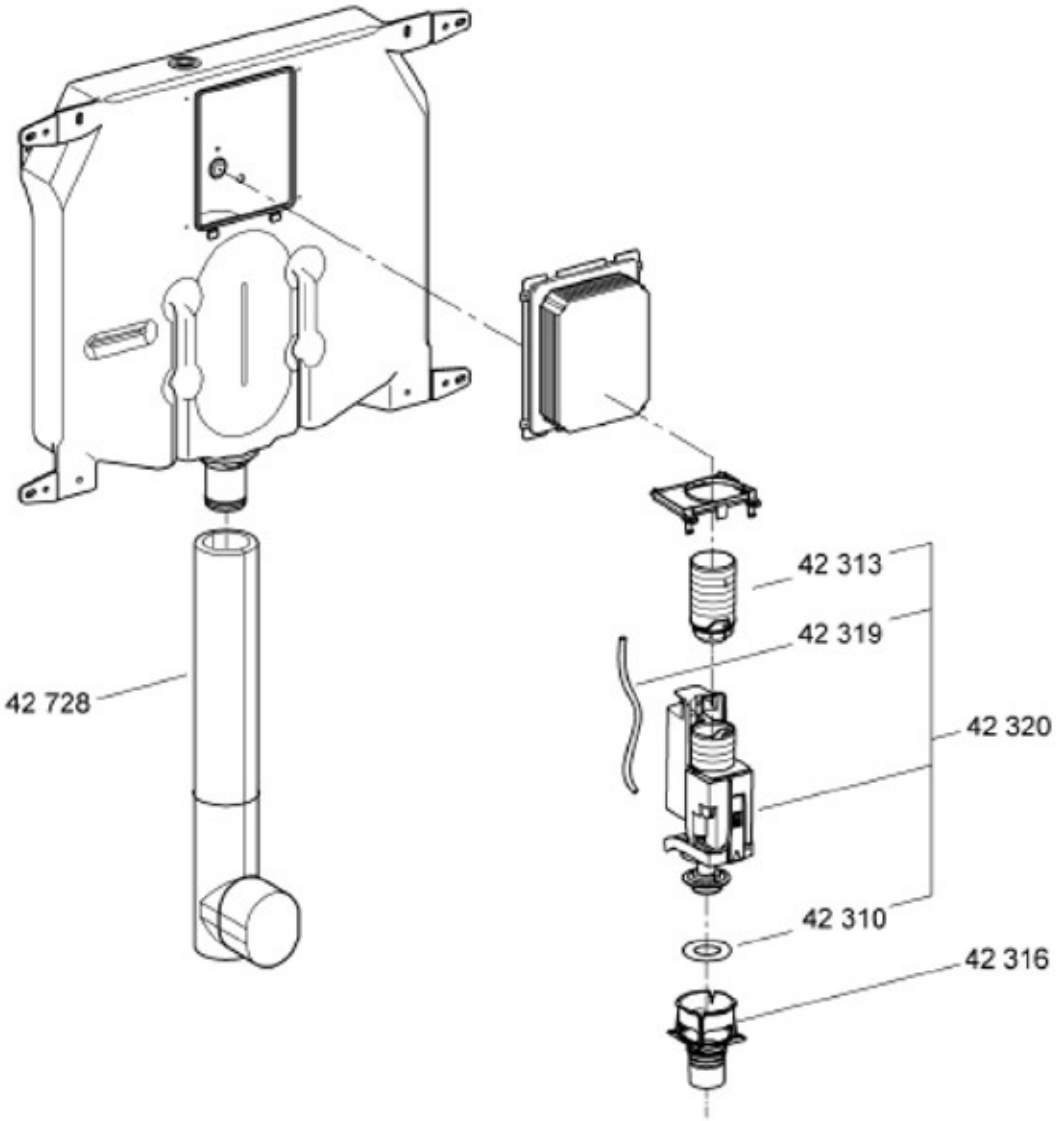
42 313
42 319
42 728
42 320
42 310
42 316

GROHE

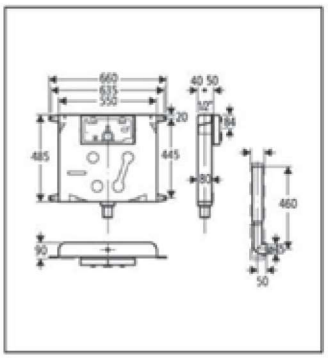

Descrizione	Colore	Codice
Cassetta di sciacquo da incasso per vaso, 550 x 80 x 485 mm, 2 volumi di sciacquo, sciacquo regolabile 6 l/3 l oppure 9 l/4 l, (capacità di riempimento: 6 l. in 27 sec. e 9 l. in 40 sec.) attacco alto, in PE con speciale rivestimento in resina vinilica, rubinetto a squadra da 1/2" con raccordo flessibile, alette di fissaggio, tubo di sciacquo con riduzione Ø 50 mm, dima di montaggio piastrelle spessore 35 mm. Senza piastra di azionamento cod. 37 859.		37 594
40 PEZZI PER BANCALE.		
Piastra di azionamento "Surf G" a pulsante dimensioni 330 x 190 mm., per cassetta da incasso cod. 37 594.	bianco	37 859 SH
	cromo	37 859
	cromo-satinato	37 859 P
20 PEZZI PER CARTONE.		

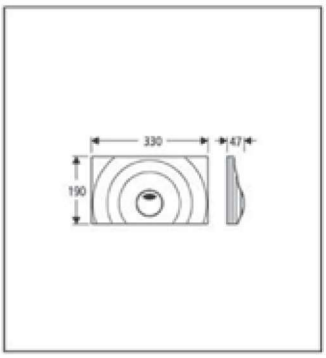

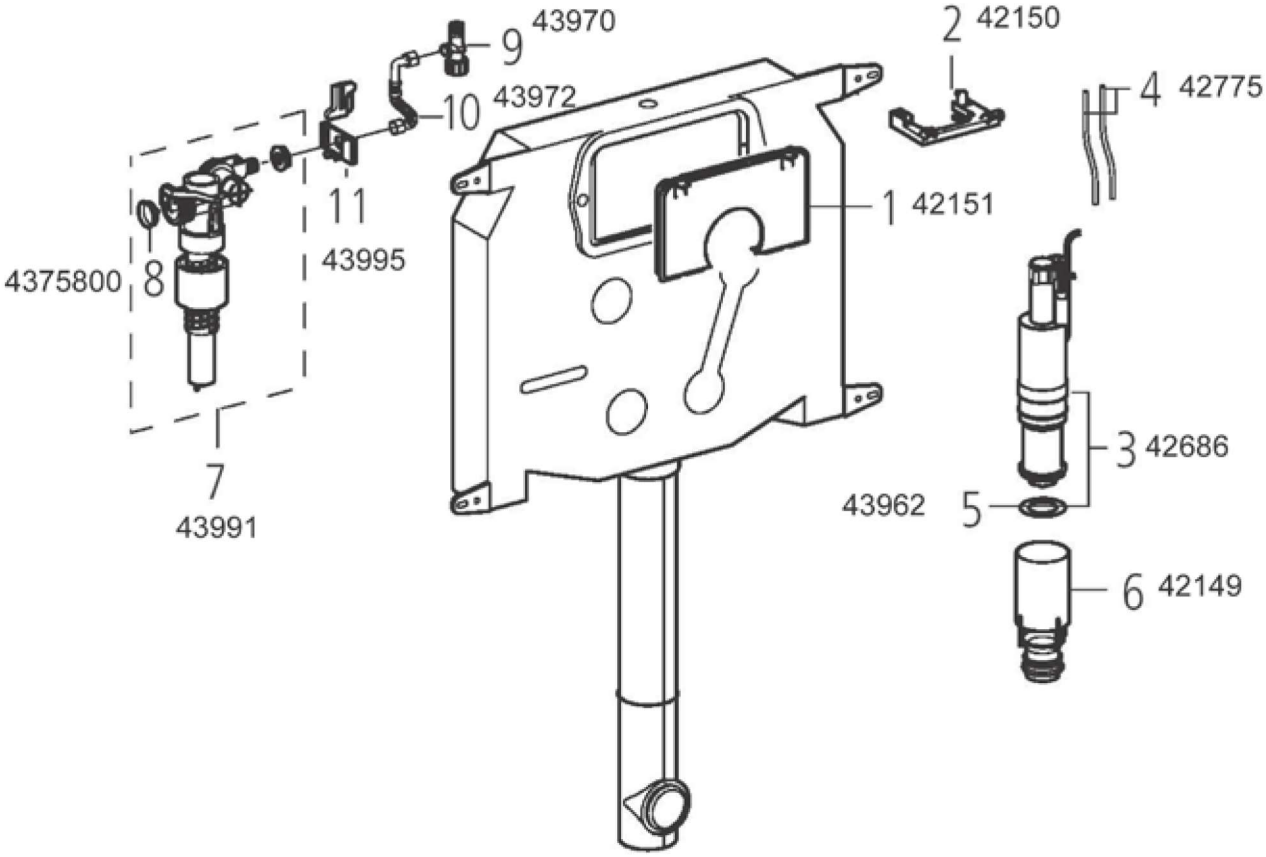

GROHE

Cassette di sciacquo 37 643 - 37 644

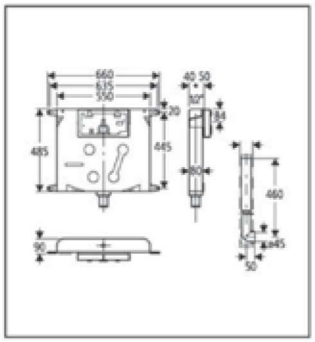

Descrizione	Colore	Codice
Cassetta di sciacquo da incasso per vaso, 6-9 litri (capacità di riempimento: 6 l. in 27 sec. e 9 l. in 40 sec.), 550 x 80 x485 mm., con interruzione dello sciacquo, attacco alto, in PE con speciale rivestimento in resina vinilica, rubinetto a squadra da 1/2" con raccordo flessibile, alette di fissaggio, tubo di sciacquo con riduzione Ø 50mm., dima di montaggio piastrelle spessore 35mm. Senza piastra di azionamento cod. 37 644. 40 PEZZI PER BANCALE.		37 643
Piastra di azionamento "Surf G" a pulsante, dimensioni 330 x 190 mm., per cassetta da incasso cod. 37 643. 20 PEZZI PER CARTONE.	bianco cromo cromo-satinato	37 644 SH 37 644 37 644 P

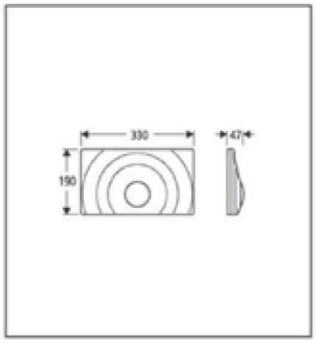

		37 643
Nr.	Descrizione	Codice
1	Piastra "Classic" cromata	37 657
	bianca	37 657 SH
2	Cerniera di fissaggio completa	43 199
3	Vite di fissggio (conf. 2 pz)	43 029 00M
4	Azionamento completo	43 520
5	Scaletta di azionamento	43 546
6	Dima di montaggio (protezione)	43 961
7	Piastra di protezione	43 966
8	Astina di azionamento	43 968
9	Fissaggio valvola di scarico	43 999
10	Leva completa	43 985
11	Valvola di scarico con interruzione dello sciacquo	43 992
12	Guarnizione per valvola di scarico	43 962
13	Sede della valvola con O-ring	43 983
14	Tubo di sciacquo completo	43 973
15	Rubinetto a squadra completo	43 970
16	Flessibile metallico	43 972
17	Valvola di carico	43 991
18	Supporto valvola di carico	43 995

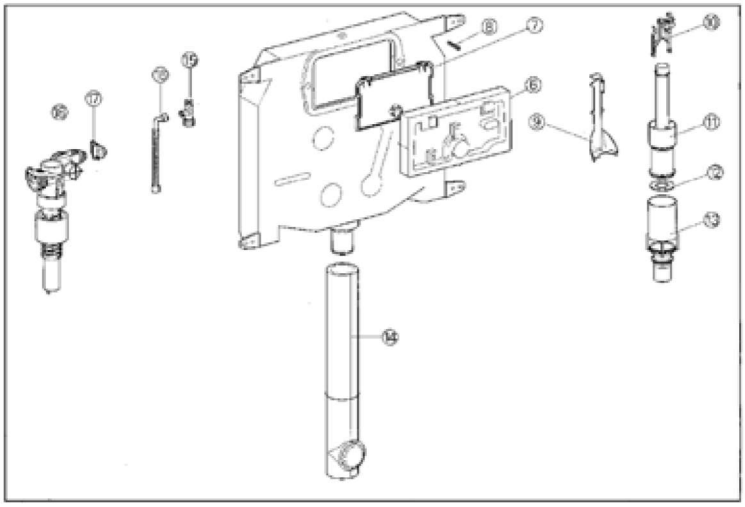

GROHE

Cassette di sciacquo 37 051 - 37 054 - 37 049 - 37 053

		37 051 Colani
Nr.	Descrizione	Codice
1	Piastra "Classic" cromata	37 055
	bianca	37 055 SH
	champagne	37 055 SL
1a	Piastra "Colani" cromata	37 054
	bianca	37 054 SH
	champagne	37 054 SL
	visone	37 054 BB
2/2a	Vite di fissaggio (conf. 2 pz.)	43 029 00M
3	Cerniera di fissaggio completa "Classic"	43 199
3a	Cerniera di fissaggio completa "Colani"	43 216
4	Azionamento completo	43 520
	Prolunga 70mm	37 127
4a	Azionamento completo	42 963
	Prolunga 70mm	43 525
5	Leva	43 896
6	Traversa	42 962
7	Valvola di scarico completa	42 961
8	Guarnizione della valvola di scarico	43 917
9	Attacco rapido completo	43 258
10	Curva	43 005
11	Valvola di carico completa	37 092
12	Rubinetto a squadra completo	43 821
13	Tubo di cacciata completo	43 927
14	Set guarnizioni	42 957
15	Scaletta di azionamento	43 546
16	O-Ring (conf. 10 pz.)	43 768 00M
17	O-Ring tubo cacciata (conf. 10 pz.)	43 880 00M

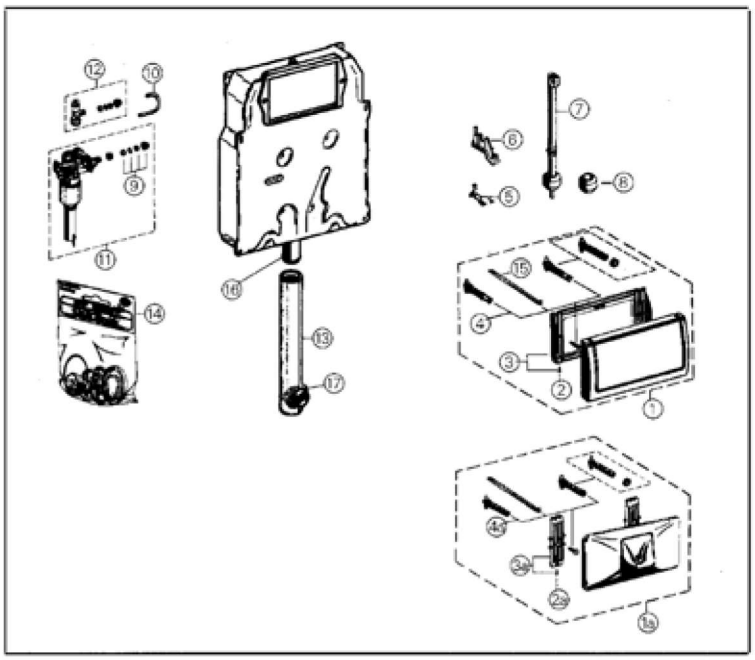

		37 049
Nr.	Descrizione	Codice
1	Leva	43 519
1a	Protezione	43 974
2	Traversa	43 526
3	Servo Valvola di scarico completa	43 486
	con interuzzione con leva	
4	Pistone valvola di scarico completo	43 544
	Guarnizioni singole per pistone	43 774 00M
5	Attacco rapido completo	43 258
6	Flessible	43 349
7	Valvola di carico completa	37 095
8	Membrana completa (conf. 10 pz.) (non illustrata)	43 758 00M
9	Rubinetto a squadra completo	43 821
10	Tubo di cacciata completo	43 908
11	O-Ring (conf. 10 pz.)	43 768 00M
12	Piastra di protezione	43 539
13	Set guarnizioni	43 722
	Non illustrati	
14	Sede della valvola con O-Ring (dal 1988)	43 542

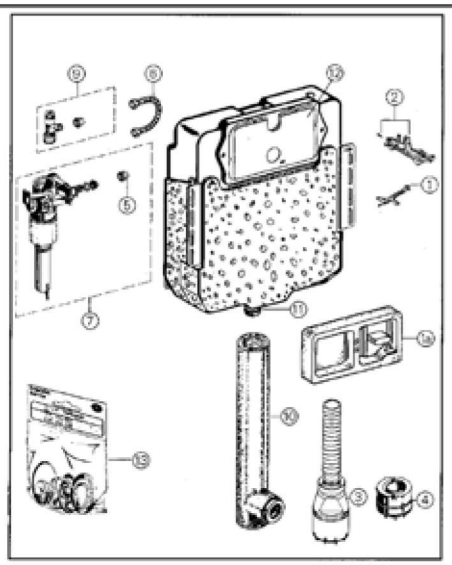

		37 053	37 057
Nr.	Descrizione	Codice	Codice
1	Piastra cromata	37 053	-
1a	Piastra acciaio	-	37 057
2	Vite di fissaggio (conf. 2 pz.)	43 029 00m	43 029 00M
3	Cerniera di fissaggio completa	43 199	-
3a	Cerniera di fissaggio completa	-	43 205
4	Azionamento completo	43 520	43 520
	Prolunga 70mm	37 127	37 127
5	Scaletta di azionamento	43 548	-

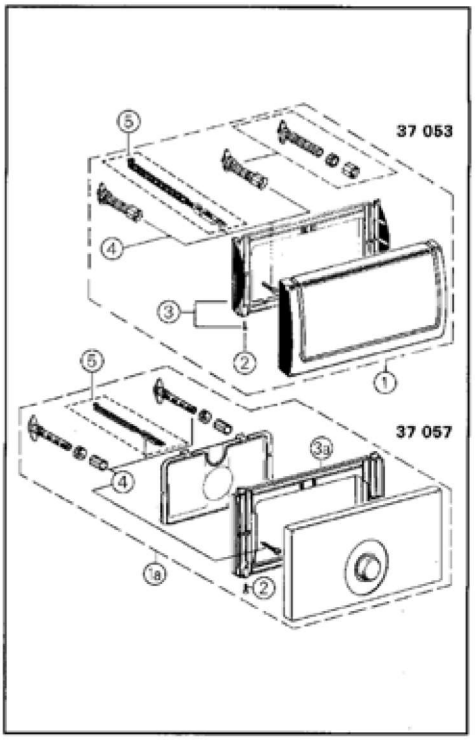

Supporto con anello di regolazione di fissaggio

CODICE	CARATTERISTICHE
07.VS0820169	per placca RIOS - ANGEL

Rubinetto a Galleggiante COMPACT

CODICE	CARATTERISTICHE
07.VS0866900	RIOS - MEDUA - TROPEA 2 - WINNER

Placca scarico singolo

CODICE	CARATTERISTICHE
07.VS0804001	MEDUSA - Bianca

Placca scarico singolo

CODICE	CARATTERISTICHE
07.VS0828001	RIOS - Bianca

Placca doppio scarico

CODICE	CARATTERISTICHE
07.VS0828501	RIOS- Bianca

Placca doppio scarico

CODICE	CARATTERISTICHE
07.VS0870501	WINNER / TROPEA Bianca

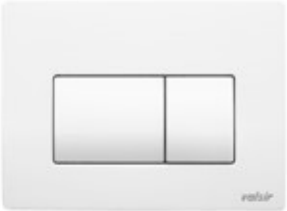

Placca doppio scarico

CODICE	CARATTERISTICHE
07.VS0871301	TROPEA 3 - Bianca

1	Controplacca completa di viti e distanziatori *Plate support frame complete with screws and spacers* *Contreplaque, vis et entretoises*	VS0871348
2	Viti di azionamento *Screws for control mechanisms* *Vis d'actionnement*	VS0866695
3	Distanziatori fissaggio placca *Spacer for attaching plate* *Entretoises de fixation plaque*	VS0864166
4	Molla *Spring* *Ressort*	VS0822127

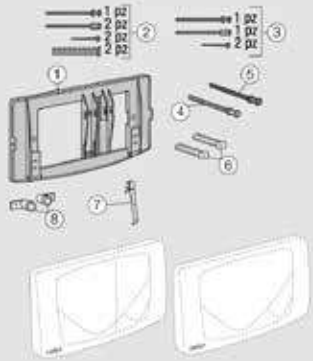

1	Controplacca completa di viti e distanziatori *Plate support frame complete with screws and spacers* *Contreplaque, vis et entretoises*	VS0828548
2	Kit di prolungamento fissaggio placca due quantità *Extension kit for fixing dual flush plate* *Kit de rallonge fixation plaque deux quantités*	VS0800136
3	Kit di prolungamento fissaggio placca *Extension kit for fixing plate* *Kit de rallonge fixation plaque*	VS0820222
4	Vite di comando scarico totale *Screw for push plate, total flush* *Vis de commande évacuation totale*	VS0820110
5	Vite movimento 1/2 scarico *Movement screw for 1/2 flush* *Vis de mouvement 1/2 évacuation*	VS0820367
6	Distanziatori fissaggio placca *Spacer for attaching plate* *Entretoises de fixation plaque*	VS0820167
7	Molla *Spring* *Ressort*	VS0822127
8	Supporto con anello di regolazione fissaggio *Support with adjustment ring fixing* *Support avec bague de réglage fixation*	VS0820169

1	Controplacca con nottolini *Plate support frame with pawls* *Contreplaque avec cliquets*	VS0804103
2	Leva comando placca *Lever for push plate* *Levier commande plaque*	VS0804050
3	Kit di prolungamento fissaggio *Extension kit for fixing plate* *Kit de rallonge fixation*	VS0801068
4	Distanziatori fissaggio placca *Spacer for attaching plate* *Entretoises de fixation plaque*	VS0820192
5	Elementi di fissaggio placca (2 pz) *Plate fasteners (2 pcs)* *Éléments de fixation plaque (2 pièces)*	VS0801025

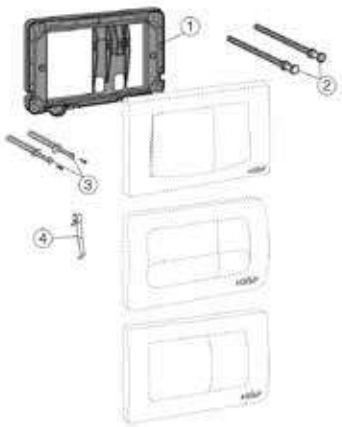

1	Controplacca completa di viti e distanziatori *Plate support frame complete with screws and spacers* *Contreplaque, vis et entretoises*	VS0870848
2	Vite di comando scarico totale e 1/2 scarico *Screw for push plate, total and 1/2 flush* *Vis de commande débit total et 1/2 débit*	VS0820118
3	Distanziatori fissaggio placca *Spacer for attaching plate* *Entretoises de fixation plaque*	VS0864166
4	Molla *Spring* *Ressort*	VS0822127

Asta bloccaggio valvola

CODICE	CARATTERISTICHE
07.VS0801009	MEDUSA 1994 - 2008

Valvola di scarico

CODICE	CARATTERISTICHE
07.VS0801011	MEDUSA

Kit Leva e ancorina

CODICE	CARATTERISTICHE
07.VS0801013	MEDUSA

Piletta con guarnizione

CODICE	CARATTERISTICHE
07.VS0801015	MEDUSA 1994 - 2008

Piletta con guarnizione

CODICE	CARATTERISTICHE
07.VS0820437	RIOS / MEDUSA

Supporto leve

CODICE	CARATTERISTICHE
07.VS0820376	RIOS / TROPEA doppio scarico

Leve di comando placche

CODICE	CARATTERISTICHE
07.VS0822118	per Placca ANGEL scarico singolo
07.VS0828413	per Placca RIOS scarico singolo
07.VS0828415	per mezzo scarico RIOS
07.VS0828417	per scarico totale RIOS

valsir

MEDUSA

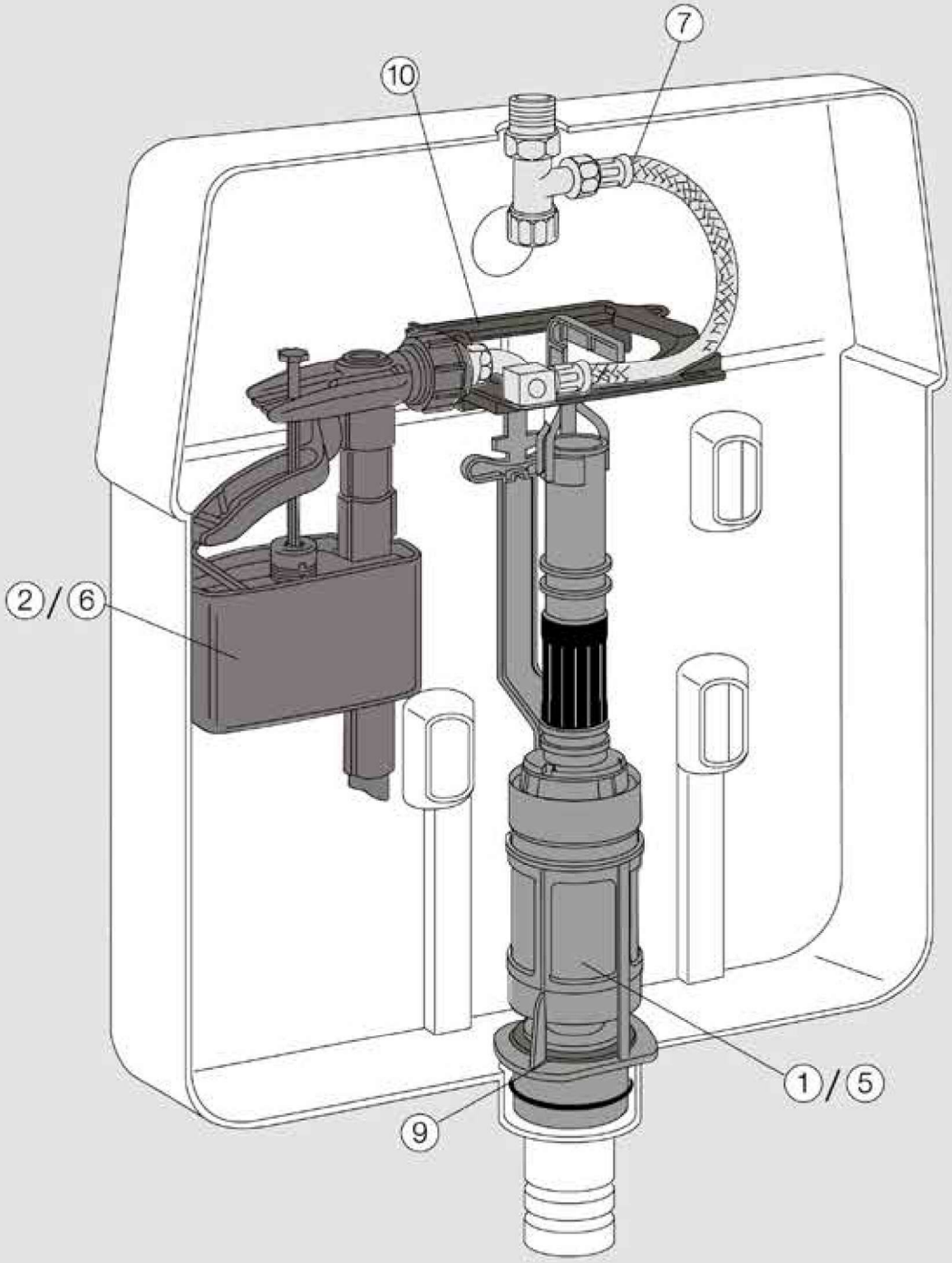

valsir

MEDUSA

1994-2008			COD.
①		Kit valvola dal 1994 al 2008 *Valve kit from 1994 to 2008* *Kit vanne de 1994 à 2008*	VS0801801
②		Kit galleggiante dal 1994 al 2008 *Float valve kit from 1994 to 2008* *Kit flotteur de 1994 à 2008*	VS0801805
③		Kit pneumatico cassetta dal 1994 al 2008 *Pneumatic cistern kit from 1994 to 2008* *Kit pneumatique réservoir de 1994 à 2008*	VS0804660
④		Morsetto dal 1994 al 2008 *Grommet from 1994 to 2008* *Joint de 1994 à 2008*	VS0802016
Set ricambi - *Set spare parts - Jeu de pièces de rechange* (1+2+3+4)			**VS0801811**

2009-2010			COD.
⑤		Kit valvola dal 2009 al 2010 *Valve kit from 2009 to 2010* *Kit vanne de 2009 à 2010*	VS0801802
⑥		Kit galleggiante dal 2009 al 2010 *Float valve kit from 2009 to 2010* *Kit flotteur de 2009 à 2010*	VS0801806
⑦		Flessibile per modelli dal 2009 al 2010 *Flexible hose for models from 2009 to 2010* *Flexible pour modèles de 2009 à 2010*	VS0820096
⑧		Kit pneumatico cassetta dal 2009 al 2010 *Pneumatic cistern kit from 2009 to 2010* *Kit pneumatique réservoir de 2009 à 2010*	VS0822907
Set ricambi - *Set spare parts - Jeu de pièces de rechange* (5+6+7+8)			**VS0801812**

Set completo ricambi ***Complete set spare parts - Jeu complet de pièces de rechange* (1+2+3+4+5+6+7+8)**	**VS0801813**

⑨		Guarnizione per valvola *Washer for outlet valve* *Joint pour vanne*	VS0801017
⑩		Blocco centrale *Central block* *Bloc central*	VS0820260
⑪		Squadretta fissaggio galleggiante *Bracket for fixing float valve* *Élément de fixation flotteur*	VS0801010 •

• Ad esaurimento. - *Sell out. - Fin de stock.*

valsir

RIOS

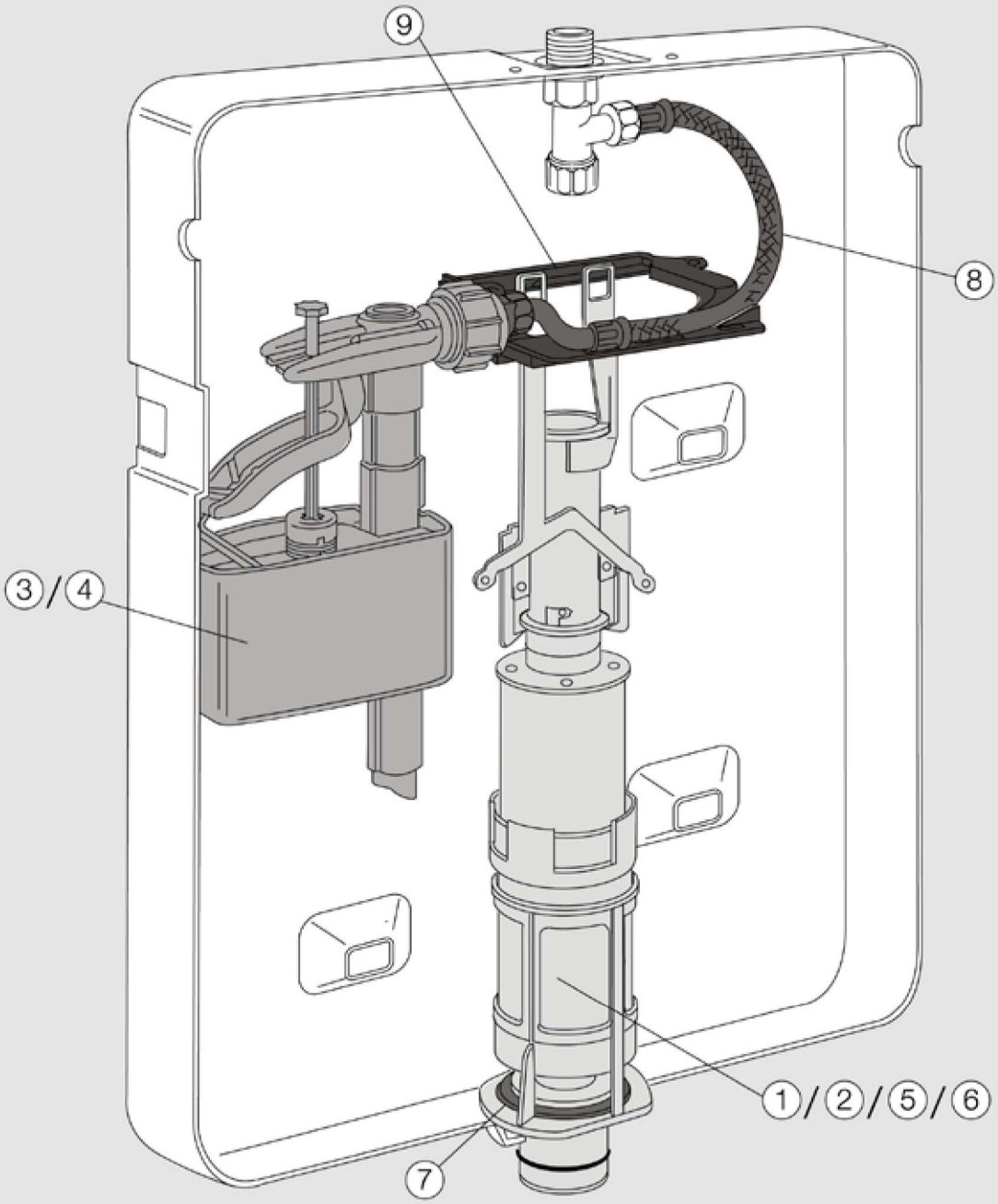

valsir

RIOS

1996-2014			COD.
1		Kit valvola doppio scarico dal 200 al 2014 *Dual flush valve kit from 2000 to 2014* *Kit vanne double évacuation de 2000 à 2014*	VS0820802
2		Kit valvola scarico semplice dal 1996 al 2014 *Single flush valve kit from 1996 to 2014* *Kit vanne simple évacuation de 1996 à 2014*	VS0801802
3		Kit galleggiante dal 1996 al 2007 *Dual flush float valve kit from 1996 to 2007* *Kit flotteur de 1996 à 2007*	VS0820803
4		Kit galleggiante dal 2008 al 2014 *Dual flush float valve kit from 2008 to 2014* *Kit flotteur de 2008 à 2014*	VS0820804
5		Kit trasformazione meccanico doppio scarico *Dual flush mechanical conversion kit* *Kit transformation mécanique double évacuation*	VS0820805
6		Kit trasformazione da meccanico a pneumatico *Mechanical to pneumatic conversion kit* *Kit de commutation de mécanique à pneumatique*	VS0820806
7		Guarnizione per valvola *Washer for outlet valve* *Joint pour vanne*	VS0801017
8		Tubo flessibile con guarnizione incorporata *Flexible pipe with seal* *Tuyau flexible avec joint incorporé*	VS0820096
9		Blocco centrale dal 2008 al 2014 *Block central from 2008 to 2014* *Bloc central de 2008 à 2014*	VS0820260
10		Squadretta fissaggio galleggiante *Bracket for fixing float valve* *Élément de fixation flotteur*	VS0820378
11		Guarnizione a due labbra per tubo *2-lip seal for pipe* *Joint en deux lèvres pour tuyau*	VS0820119

valsir

TROPEA3

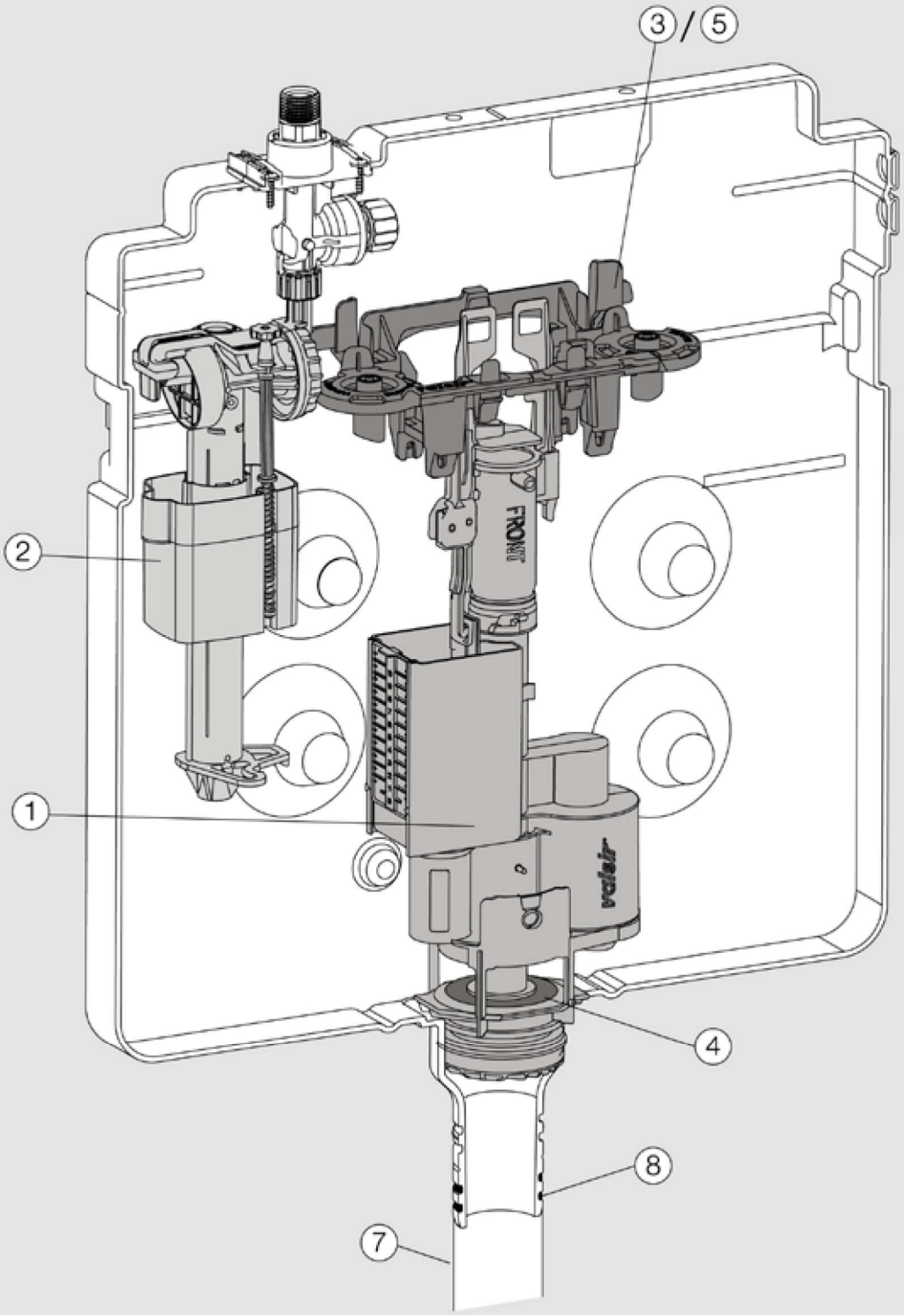

valsir

TROPEA3

2012-2015			COD.
①		Valvola Tropea3 meccanica *Tropea3 mechanical valve* *Vanne pour Tropea3 mécanique*	VS0866690
②		Rubinetto galleggiante Compact *Compact float valve* *Robinet flotteur Compact*	VS0866693
③		Blocco centrale *Central block* *Bloc central*	VS0866694
④		Guarnizione per valvola *Washer for outlet valve* *Joint de mécanisme*	VS0866603
⑤	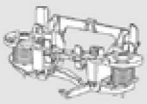	Kit trasformazione da meccanico a pneumatico *Mechanical to pneumatic conversion kit* *Kit de commutation de mécanique à pneumatique*	VS0866692
⑥		Kit trasformazione da pneumatico a meccanico *Pneumatic to mechanical conversion kit* *Kit de commutation de pneumatique à mécanique*	VS0866696
Set completo ricambi ***Complete set spare parts - Set completo ricambi* (1+2+3+4+5+6)**			**VS0866699**
⑦		Kit tubo di risciacquo per Tropea3 *Flush pipe kit for Tropea3* *Kit tuyau de rinçage pour Tropea3*	VS0866580
⑧		O-ring per bocchettone (2 pz.) *O-ring for flush pipe (2 pcs)* *Joint torique pour embout (2 pcs)*	VS0820163
⑨		Guarnizione a due labbra per tubo *2-lip seal for pipe* *Joint en deux lèvres pour tuyau*	VS0820119

valsir

TROPEA

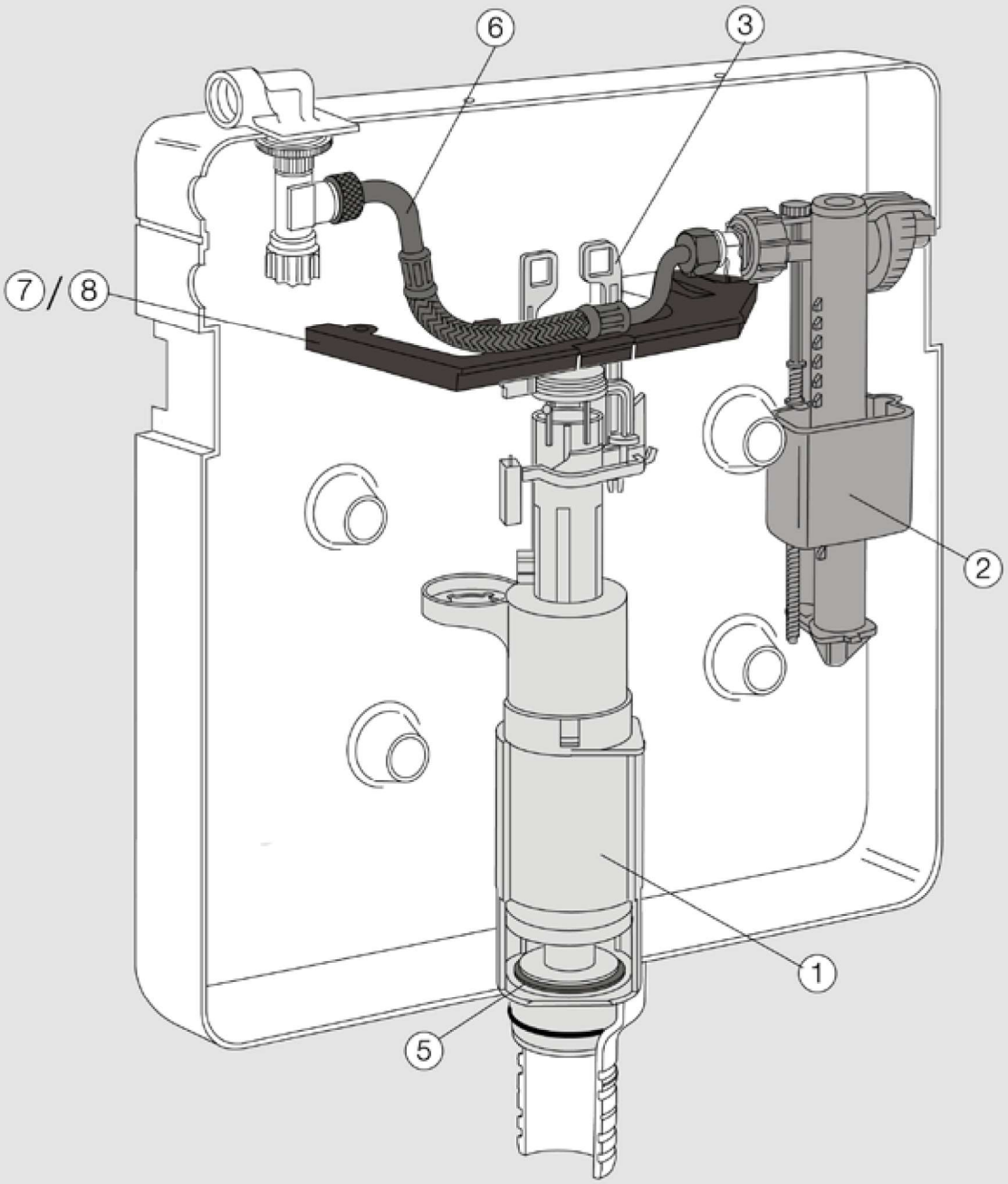

valsir

TROPEA

2004-2012			COD.
①		Kit valvola dal 2004 al 2012 *Valve kit from 2004 to 2012* *Kit vanne de 2004 à 2012*	VS0866801
②		Kit galleggiante dal 2004 al 2012 *Float valve kit from 2004 to 2012* *Kit flotteur de 2004 à 2012*	VS0866805
③		Kit trasformazione da pneumatico a meccanico *Pneumatic to mechanical conversion kit* *Kit de commutation de pneumatique à mécanique*	VS0866803
④		Kit trasformazione da meccanico a pneumatico *Mechanical to pneumatic conversion kit* *Kit de commutation de mécanique à pneumatique*	VS0866163

Set completo ricambi **Complete set spare parts - Jeu complet de pièces de rechange *(1+2+3+4)***	**VS0866811**

⑤		Guarnizione per valvola *Washer for outlet valve* *Joint pour vanne*	VS0801017
⑥		Tubo flessibile 3/8"x3/8" Tropea dal 2004 al 2012 *Flexible hose 3/8"x3/8" Tropea from 2004 to 2012* *Tuyau flexible 3/8"x3/8" Tropea de 2004 à 2012*	VS0866118
⑦		Blocco centrale dal 2008 al 2012 *Central block from 2008 to 2012* *Bloc central de 2008 à 2012*	VS0866116
⑧		Blocco centrale dal 2004 al 2007 *Central block from 2004 to 2007* *Bloc central de 2004 à 2007*	VS0866112
⑨		Gancio estrazione piletta *Hook for guide removal* *Crochet extraction regard*	VS0805153
⑩		Gancio blocca galleggiante *Hook for securing float valve* *Crochet blocage flotteur*	VS0820111
⑪		Guarnizione a due labbra per tubo *2-lip seal for pipe* *Joint en deux lèvres pour tuyau*	VS0820119

valsir

WINNER

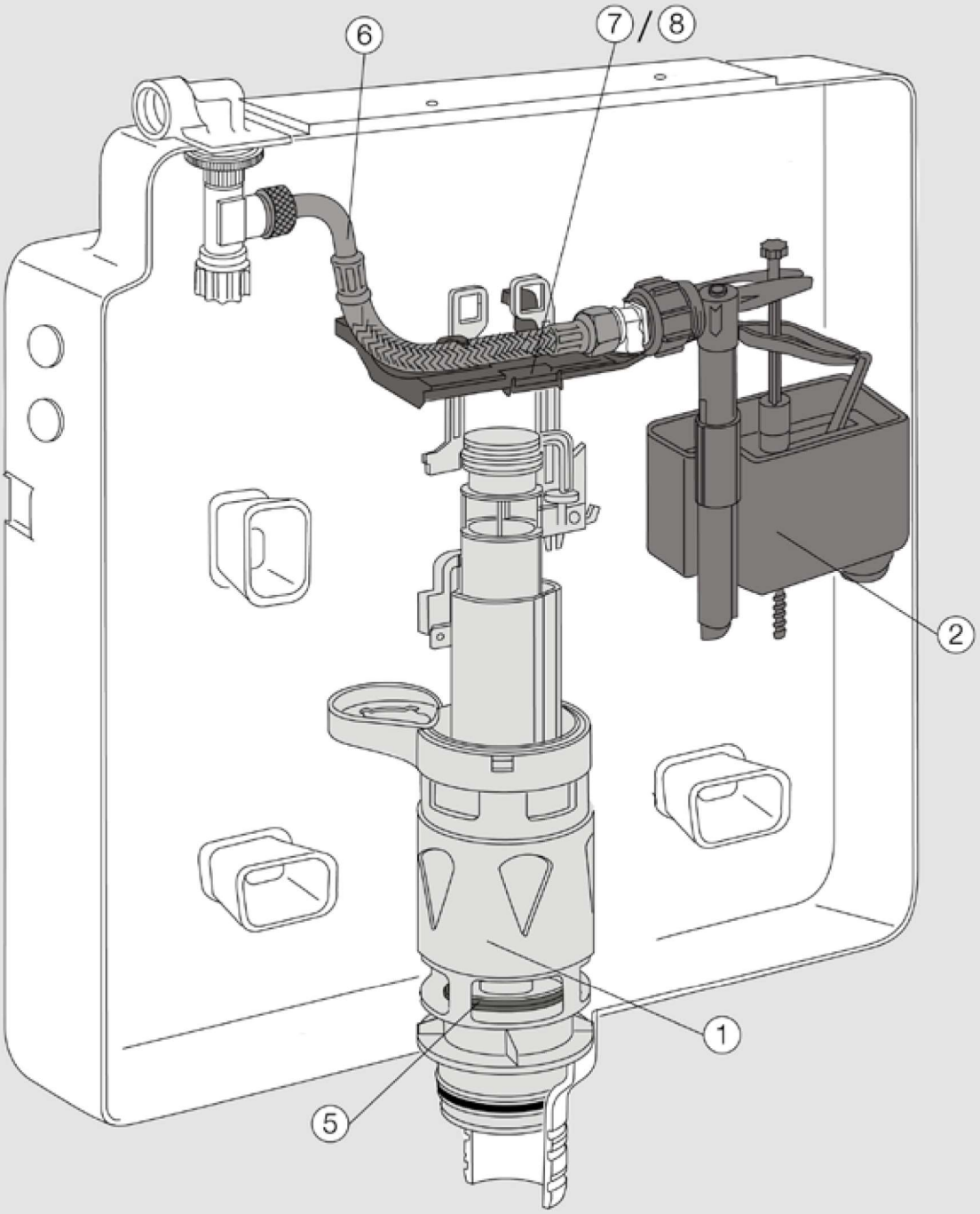

valsir

WINNER

2004-2016			COD.
①		Kit valvola dal 2004 al 2016 *Valve kit from 2004 to 2016* *Kit vanne de 2004 à 2016*	VS0863851
②		Kit galleggiante dal 2004 al 2016 *Float valve kit from 2004 to 2016* *Kit flotteur de 2004 à 2016*	VS0863855
③		Kit trasformazione da meccanico a pneumatico *Mechanical to pneumatic conversion kit* *Kit de commutation de mécanique à pneumatique*	VS0863160
④		Kit trasformazione da pneumatico a meccanico *Pneumatic to mechanical conversion kit* *Kit de commutation de pneumatique à mécanique*	VS0863854
Set completo ricambi ***Complete set spare parts - Set completo ricambi* (1+2+3+4)**			**VS0863859**
⑤		Guarnizione per valvola *Washer for outlet valve* *Joint de mécanisme*	VS0801017
⑥		Tubo flessibile 3/8"x3/8" Winner *3/8"x3/8" Winner flexible pipe* *Tuyau flexible 3/8"x3/8" Winner*	VS0863118
⑦		Blocco centrale dal 2008 al 2016 *Central block from 2008 to 2016* *Bloc central de 2008 à 2016*	VS0863120
⑧		Blocco centrale dal 2004 al 2007 *Central block from 2004 to 2007* *Bloc central de 2004 à 2007*	VS0863112
⑨		Gancio blocca galleggiante *Hook for securing float valve* *Tige de blocage robinet flotteur*	VS0820111
⑩		Kit tubo di risciacquo per Winner *Flush pipe kit for Winner* *Kit tube de descente Winner*	VS0863155
⑪		Guarnizione a due labbra per tubo *2-lip seal for pipe* *Joint en deux lèvres pour tuyau*	VS0820119

valsir

CORALLO3

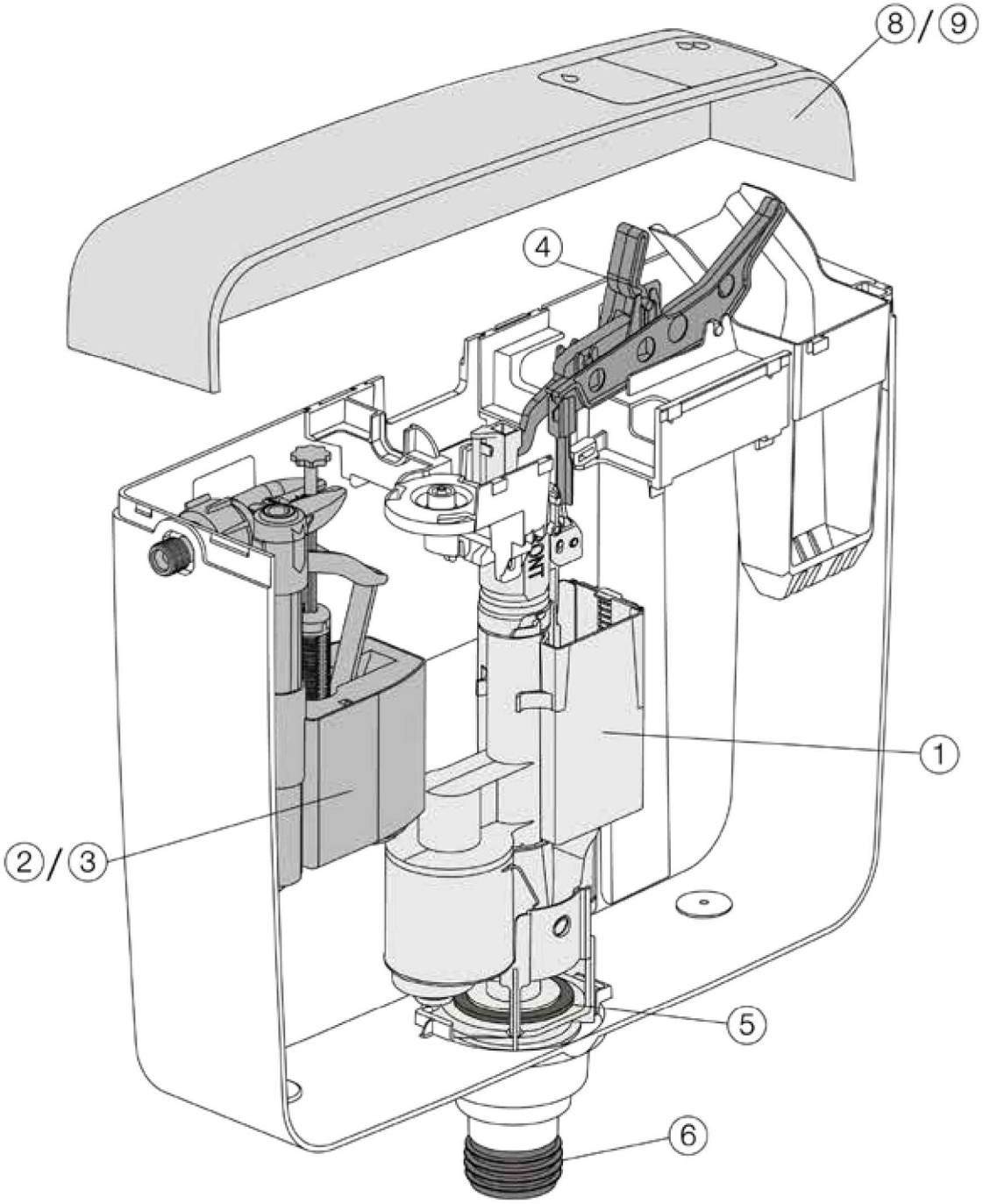

valsir

CORALLO3

Ricambi - *Spare parts - Pièces de rechange*			COD.
1		Valvola con piletta *Outlet valve with guide* *Vanne avec regard*	VS0817401
2		Rubinetto galleggante 3/8" *Float valve 3/8"* *Robinet flotteur 3/8"*	VS0800218
3		Rubinetto galleggiante 1/2" *Float valve 1/2"* *Robinet flotteur 1/2"*	VS0800219
4		Kit leve azionamento meccanico *Mechanical flush levers* *Kit leviers actionnement mécanique*	VS0817403
5		Guarnizione per valvola *Seal for outlet valve* *Joint de mécanisme*	VS0866603
6		Morsetto di uscita *Connection seal* *Joint de cuvette*	VS0810521
7	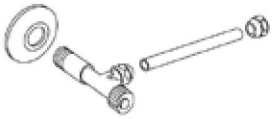	Kit rubinetto d'arresto *Kit stop valve* *Kit robinet d'arrêt*	VS0810522
8	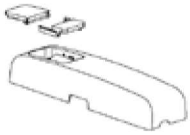	Coperchio per versione meccanica *Lid for mechinc version* *Couvercle pour version mécanique*	VS0817404
9	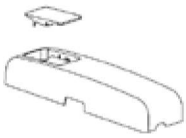	Coperchio per versione pneumatica *Lid for pneumatic version* *Couvercle pour version pneumatique*	VS0817405
10	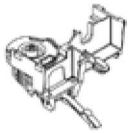	Kit pneumatico *Pneumatic kit* *Kit pneumatique*	VS0817410
11		Tubo flessibile inox con raccordo per alimentazione dal basso 3/8" *Stainless steel hose for bottom water connection 3/8"* *Tuyau flexible inox avec raccord pour alimentation d'en bas 3/8"*	VS0810078

OLI

Cassetta SMERALDO

CODICE	CARATTERISTICHE
07.OL0407501	Senza Rubinetto

Caratteristiche
- doppio scarico 6/3 litri (regolabile a 9/4 litri nella valvola di scarico);
- installazione media/bassa posizione;
- rivestita con foderina anticondensa;
- galleggiante silenzioso (NF classe 1)
- spessore 145mm;
- sistema di fissaggio a parete regolabile;
- connessione idrica in 3 posizioni (laterale e posteriore)
- compatibile con normativa: EN 14055;
- Classe “A” per l’efficienza idrica in conformità con i requisiti dell’Autorità ANQIP;
- materiale PS bianco
- 5 anni di garanzia.

Incluso:
- Tubo di scarico Ø50/40;
- Fissaggio a muro;
- Morsetto Wc Ø40

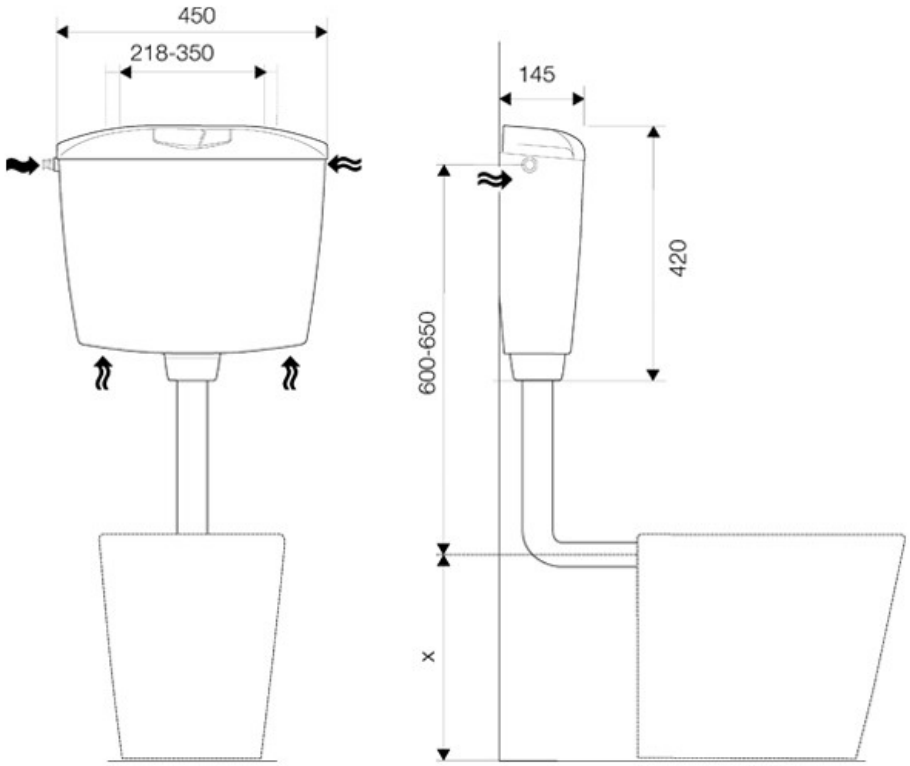

QUARZO/SMERALDO/SMERALDO2/IVORY DD

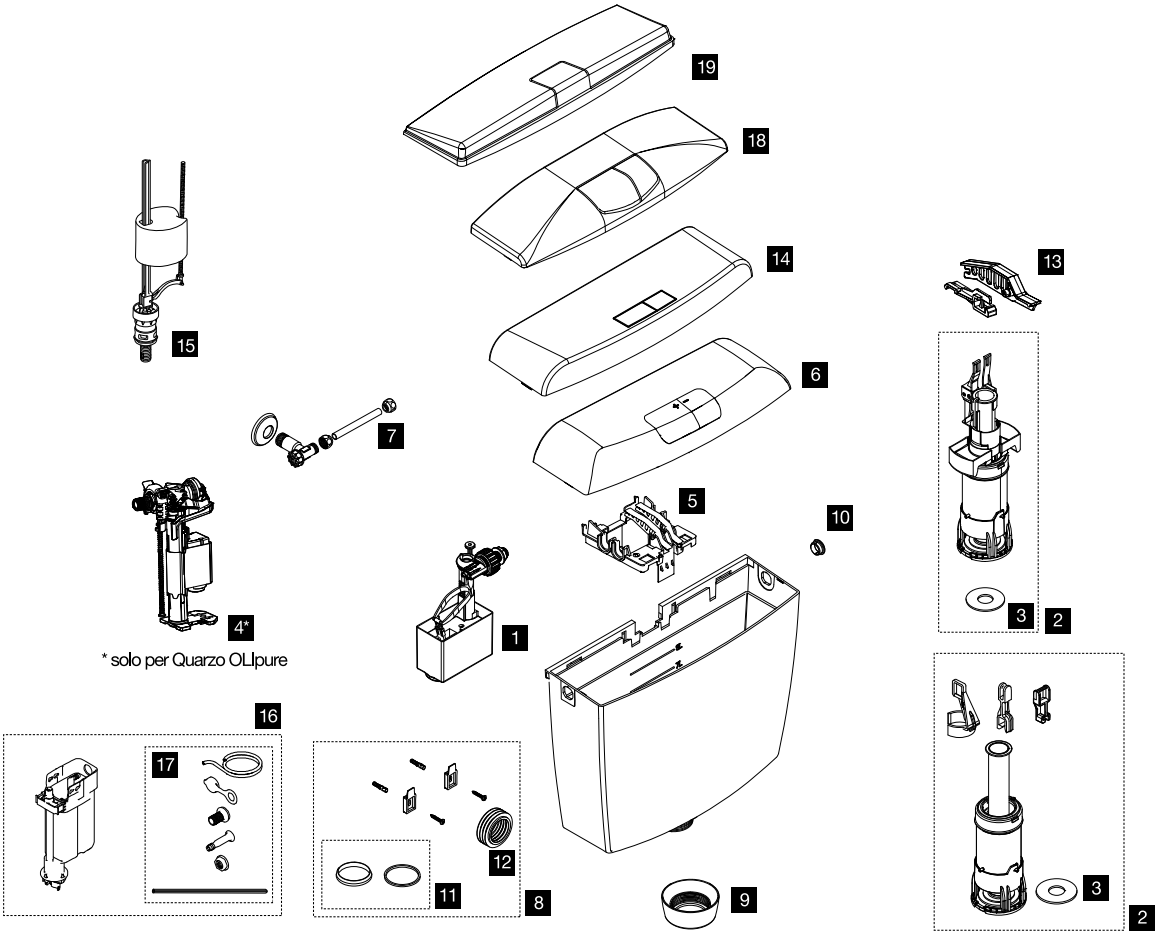

Nr.	Cod.	Descrizione
1	OL0560160	JOLLY UNI 3/8”
2	OL0525023	VALVOLA DOPPIO SCARICO
2.1	OL0011989	VALVOLA SINGOLO SCARICO
3	OL0049484	GUARNIZIONE PER VALVOLA DI SCARICO SILICONE
4	OL0183050	RUBINETTO GALLEGGIANTE 3/8” OLIPURE
5	OL0011995	BLOCCO CENTRALE CON LEVE DOPPIO SCARICO
6	OL0154845	COPERCHIO QUARZO DOPPIO SCARICO BIANCO
7	OL0030859	RUBINETTO D’ARRESTO 1/2”x3/8”
8	OL0049888	KIT ACCESSORI Ø 40
9	OL0030858	DADONE BIANCO Ø 50
10	OL0049519	TAPPO LATERALE BIANCO
11	OL0053386	KIT GUARNIZIONE CONICA Ø 50
12.1	OL0622803	MORSETTO Ø 45
12.2	OL0622802	MORSETTO Ø 40
12.3	OL0622801	MORSETTO Ø 32
13	OL0092064	ANCORINA + LEVA SINGOLO SCARICO SMERALDO
14	OL0499323	COPERCHIO IVORY DD DOPPIO SCARICO BIANCO
15	OL0562160	UNI BOTTOM 3/8” OTTONE (PER ATTACCO BASSO)
16	OL0183049	SERBATOIO OLIPURE + ACCESSORI
17	OL0183048	ACCESSORI MONTAGGIO OLIPURE
18	OL0005989	COPERCHIO SMERALDO DOPPIO SCARICO BIANCO
19	OL0494001	COPERCHIO SMERALDO SINGOLO SCARICO BIANCO

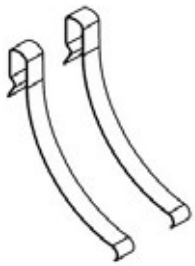

Molla per placca

CODICE	CARATTERISTICHE
07.OL0011986	

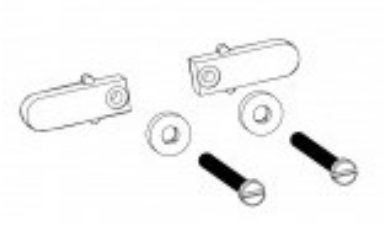

Kit fissaggi

CODICE	CARATTERISTICHE
07.OL0015639	DIAMANTE prima del 1999

Rubinetto d'arresto

CODICE	CARATTERISTICHE
07.OL0021206	DIAMANTE

Morsetto

CODICE	CARATTERISTICHE
07.OL0021209	ø 40 - 45 - OLI74 e DIAMANTE

Placca anticondensa

CODICE	CARATTERISTICHE
07.OL0021271	OLI 74 prima del 2009

Piletta

CODICE	CARATTERISTICHE
07.OL0026701	OLI 74

OLI

Kit pneumatico

CODICE	CARATTERISTICHE
07.OL0601527	OLI 74

Sifone maggiorato per cassette ceramica

CODICE	CARATTERISTICHE
07.OL0500851	REPLACE h.250

Valvola di scarico

CODICE	CARATTERISTICHE
07.OL0002992	OLI 74

Valvola di scarico con canotto

CODICE	CARATTERISTICHE
07.OL0002992V	OLI74 / EVO / OLI80

Supporto galleggiante

CODICE	CARATTERISTICHE
07.OL0006968	OLI 74

Fissaggi controplacca

CODICE	CARATTERISTICHE
07.OL0011150	OLI 74

Ancorine meccaniche

CODICE	CARATTERISTICHE
07.OL0011440	OLI 74

OLI

Rubinetto d'arresto

CODICE	CARATTERISTICHE
07.OL0011972	OLI 74

Blocco leve e centrale

CODICE	CARATTERISTICHE
07.OL0011973	OLI 74

Guarnizione per valvola

CODICE	CARATTERISTICHE
07.OL0883028	OLI 74 / DIAMANTE

Supporto galleggiante

CODICE	CARATTERISTICHE
07.OL0049512	DIAMANTE

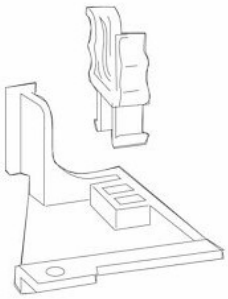

Curvetta in rame

CODICE	CARATTERISTICHE
07.OL0049513	DIAMANTE

Leve di comando

CODICE	CARATTERISTICHE
07.OL0049985	

OLI

Ancorine meccaniche

CODICE	CARATTERISTICHE
07.OL0056932	DIAMANTE

Galleggiante AZOR PLUS

CODICE	CARATTERISTICHE
07.OL0021203	Attacco LATERALE + SUPERIORE

Galleggiante ONE UNIVERSALE ritardato

CODICE	CARATTERISTICHE
07.OL0884379	Compatibile con i maggiori marchi di Cassette Incasso

Blocco leve doppio scarico

CODICE	CARATTERISTICHE
07.OL0032477	DIAMANTE

Blocco leve

CODICE	CARATTERISTICHE
07.OL0021208	EVO 330

Polmoncini pneumatici

CODICE	CARATTERISTICHE
07.OL0033301	OLI 74

OLI

Flessibile

CODICE	CARATTERISTICHE
07.OL0033424	3/8 x L.215 - OLI 74

Estensori di fissaggio

CODICE	CARATTERISTICHE
07.OL0037104	DIAMANTE prima del 1999

Valvola di scarico

CODICE	CARATTERISTICHE
07.OL0037106	DIAMANTE

Viti di azionamento e fissaggio

CODICE	CARATTERISTICHE
07.OL0037150	DIAMANTE Dual

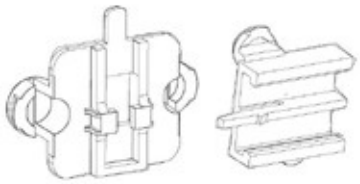

Ancoraggio bloccaggio leve

CODICE	CARATTERISTICHE
07.OL0048607	DIAMANTE

Blocco leve singolo scarico

CODICE	CARATTERISTICHE
07.OL0601033	DIAMANTE

Kit adattore placche

CODICE	CARATTERISTICHE
07.OL0037152	

OLI

Placca scarico singolo

CODICE	CARATTERISTICHE
07.OL0050023	DIAMANTE bianca

Placca doppio scarico

CODICE	CARATTERISTICHE
07.OL0627001	DIAMANTE Bianca

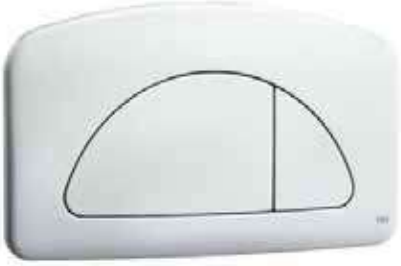

Placca d'ispezione

CODICE	CARATTERISTICHE
07.OL0604901	OLI 74 Bianca

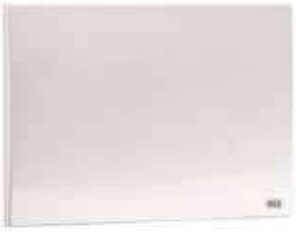

Placca doppio scarico

CODICE	CARATTERISTICHE
07.OL0152949	GLOBE Bianca

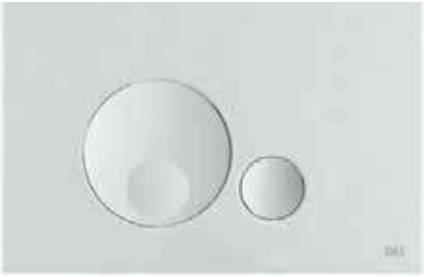

Placca doppio scarico

CODICE	CARATTERISTICHE
07.OL0070826	PLAIN Bianca

Placca doppio scarico
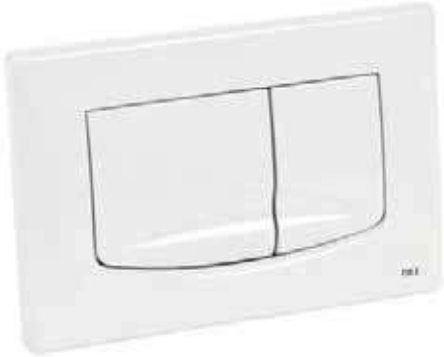
CODICE	CARATTERISTICHE
07.OL0638501	RIVER DUAL Bianca